Since 1924

اعتماد يدك

RX5

Manual de Usuario

Contenido

Prefacio **1**
Introducción **1**
Manual del Propietario 1
Aviso Especial 1
Mensaje de alerta 3
Información de Identificación del Vehículo **4**
Identificación del Vehículo 4
Etiqueta de Identificación del Vehículo 5
1 Instrumentos y Controles **7**
Tablero de Instrumentos **8**
Tablero de Instrumentos – Pantalla a Color * 8
Tablero de Instrumentos – Pantalla Monocromática * 9
Centro de Información **10**
Centro de Información -Pantalla a Color * 10
Centro de Información – Pantalla Monocromática * 14
Luces de Advertencia e Indicadores **21**
Luces e Interruptores **29**
Interruptor Maestro de Luces 29

Ajuste del Nivel de Faros 31
Interruptor de Nivel de Iluminación 32
Faros de Niebla Traseros 33
Luces Intermitentes 34
Limpiadores 35
Funcionamiento de Limpiaparabrisas Delantero 35
Funcionamiento de Limpiaparabrisas Trasero 37
Sistema de Dirección 39
Ajuste de la Posición del Volante 39
Dirección Eléctrica Asistida 39
Claxon 41
Espejos Retrovisores 42
Espejos Retrovisores Exteriores 42
Espejos Retrovisores Interiores 45
Visera 47
Ventanas 48
Interruptor Eléctrico de la Ventana 48
Funcionamiento de la Ventana 49

Quemacocos **51**
Instrucciones de Uso 51
Operación del Quemacocos 51
Iluminación Interior **56**
Lámpara de Lectura Delantera 56
Lámpara de Lectura Trasera 57
Operación Automática 57
Conector a Energía Eléctrica **59**
Sistema de Carga Inalámbrico para Teléfonos Celulares* **61**
Carga Inalámbrica para Teléfonos Celulares 61
Dispositivos de Almacenamiento **63**
Instrucciones de Uso 63
Guantera 63
Caja de Almacenamiento Consola Central 64
Guantera* 64
Portavasos **65**
Portavasos de Consola Central 65
Repozabrazos Trasero y Portavasos Trasero 65
Portaequipajes de Techo **66**

Carga Máxima Autorizada para el Techo 66
Verificación Periódica 67

2 Aire Acondicionado 69

Ventilación 70
Filtro de Aire Acondicionado 71
Ventilas 71

Panel de Control de Aire Acondicionado 73
Tecla de Acceso Directo al Interruptor del Aire Acondicionado 73
Tecla de Acceso Directo al Interruptor de Velocidad/Temperatura del Ventilador 73
Descongelación/Desempeñado 74
Ventana Trasera Climatizada 74

3 Asientos y Elementos de Seguridad 75

Asientos 76
Descripción General 76
Reposacabezas 76
Ajuste Manual del Asiento 78
Ajuste Eléctrico del Asiento * 79
Asientos Traseros 80

Cinturones de Seguridad **81**
Protección Proporcionada por los Cinturones de Seguridad 82
Cómo Colocarse Correctamente el Cinturón de Seguridad 83
Cómo Utilizar el Cinturón de Seguridad en los Niños 88
Pretensores del Cinturón de Seguridad * 89
Revisiones, Mantenimiento y Reemplazo del Cinturón de Seguridad 91
Bolsas de Aire **93**
Descripción General 93
Despliegue de las Bolsas de Aire 94
Condiciones en las que no se Despliegan las Bolsas de Aire 97
Servicio y Reemplazo de las Bolsas de Aire 98
Eliminación de Bolsas de Aire 99
Elementos de Seguridad Infantil **101**
Instrucciones de Seguridad Importantes sobre el uso de Elementos de Seguridad Infantil 101
Gropes de Sujeción Infantil 103
Posiciones Aprobadas de Elementos de Seguridad Infantil 106
4 Aranque y Manejo **113**
Llaves **114**

Descripción General..... 114
Reemplazo de Batería..... 115
Cerraduras a Prueba de Niños..... 117
Sistemas Antirrobo..... 118
Inmovilizador de Motor 118
Sistema Antirrobo de la Carrocería 118
Cajuela Manual *.....123
Cajuela Eléctrica *.....124
Apertura de Emergencia de Cajuela Eléctrica 126
Arranque y Paro de Motor 128
Interruptor START/STOP 128
Arranque del Motor..... 129
Precauciones para el Arranque 131
Parar el Motor 132
Manejo Económico y Amigable con el Medio Ambiente..... 133
Funcionamiento 133
Protección Ambiental.....133
Manejo Económico y Mantenimiento..... 133
Manejo en Ambientes Especiales 135

Convertidor Catalítico **136**
Sistema de Combustible **138**
Requerimientos de Combustible 138
Tapón del Depósito de Combustible 139
Recarga de Combustible 139
Manguera de Combustible 139
Agentes para Limpieza del Depósito de Carbón para los Sistemas de Combustible 140
6-Transmisión Manual de Velocidades * **141**
Transmisión Automática de Doble Embrague * **143**
Instrucciones 143
Cambio de Marchas 143
Kick-down 145
Modo de Protección 146
Sistema de Frenos **148**
Descripción General 148
Sistema de Freno de Mano - Freno de Mano Electrónico (EPB) 149
Sistema de Frenos de Servicio 150
Sistema de Monitoreo de la Presión de los Neumáticos (TPMS) **160**
Sistema de Control Crucero **161**

Sistema de Asistencia de Estacionamiento **164**
Asistencia de Estacionamiento con Sensor Ultrasónico 164
Cámara para Estacionamiento * 166
Sistema de Monitor de Visión Periférica de 360° * 166
Portando Carga **168**
Carga en Cajuela 168
Carga Interna 169
5 Información de Emergencia **171**
Dispositivos de Advertencia de Peligro **172**
Triángulo de Advertencia 172
eCall - Asistencia de emergencia SOS * **173**
Arranque de Emergencia **175**
Recuperación del Vehículo **177**
Remolcado del Vehículo 177
Cargado en un Transportador o Remolque 180
Reemplazo de Ruedas **182**
Rueda de Repuesto y Kit de Herramientas 182
Reemplazo de Ruedas 183

Reemplazo de Fusibles **187**
Fusible 187
Caja de Fusibles de Batería 188
Caja de Fusibles del Compartimiento Central 190
Caja de Fusibles del Compartimiento de Pasajeros 194
Reemplazo de Focos **197**
Especificación de Focos 197
Reemplazo 197
6 Mantenimiento **199**
Mantenimiento **200**
Rutina/Mantenimiento 200
Cofre **204**
Apertura de Cofre 204
Cierre de Cofre 204
Alarma de Apertura del Cofre 204
Compartimiento de Motor **206**
Motor **207**
Aceite de Motor 207
Verificación y Recarga de Aceite de Motor 207
Especificación de Aceite de Motor 208

Sistema de Enfriamiento **209**
Verificación y Llenado de Refrigerante 209
Especificación de Refrigerante 209
Freno **211**
Verificación y Recarga del Líquido de Frenos 211
Especificación del Líquido de Frenos 212
Batería **213**
Mantenimiento de Batería 213
Reemplazo de Batería 213
Lavapalabrisas **215**
Verificación y Recarga del Líquido de Lavado 215
Boquillas de Lavaparabrisas 216
Limpiadores **217**
Plumillas de Limpiadores 217
Reemplazo de Plumillas de Limpiadores Delanteros 218
Reemplazo de Plumillas de Limpiadores Traseros 219
Neumáticos **220**

Descripción General 220
Revisión de Neumáticos 221
Rotación de Neumáticos 223
Neumáticos/Cadenas para Nieve 224
Cuidado y Limpieza del Vehículo 226
Cuidado Exterior del Vehículo 226
Cuidado Interior del Vehículo 231
7 Datos Técnicos 235
Parámetros de las Principales Dimensiones del Vehículo 236
Parámetros de Peso Neto 238
Parámetros Principales del Motor 239
Parámetros de Desempeño Dinámico 240
Líquidos y Capacidades Recomendados 241
Tabla de Parámetros de Alineación de las Cuatro Ruedas (Sin Carga) 243
Ruedas y Neumáticos 243
Presión de Neumáticos (En frío) 243

Introducción

El Manual del Propietario

Gracias por adquirir el producto SAIC Motor. Lea atentamente este manual, ya que la información que contiene puede permitirle saber cómo manejar su vehículo de forma segura y adecuada, y disfrutar al máximo de su placer de conducción.

En este manual se describen detalladamente diversas características y funciones de la serie de vehículos.

Este manual incluye la información actualizada del producto disponible en el momento de su publicación, y la empresa es totalmente responsable de las modificaciones, explicaciones y declaraciones de este manual. La empresa pretende mejorar continuamente sus productos, por lo que el producto puede ser modificado sin previo aviso una vez finalizado el manual. Para cualquier pregunta sobre el vehículo adquirido o el manual del propietario, consulte a un Reparador Autorizado local.

Las ilustraciones del Manual del Propietario son sólo de referencia.

La información presentada puede variar ligeramente según la configuración del vehículo, la versión del software y las regiones de venta.

Avisos Especiales

El Manual del Propietario y el Manual de Garantía y Mantenimiento introducen cómo utilizar su vehículo de forma adecuada, las precauciones de uso, y cómo realizar el servicio y el mantenimiento de su vehículo correctamente. Al mismo tiempo, están destinados a identificar los acuerdos entre la empresa y los propietarios sobre la creación y la terminación de las responsabilidades relacionadas con la garantía de calidad del producto, así como los derechos y deberes del servicio posventa. Por favor, lea detenidamente el Manual del Propietario y el Manual de Garantía y Mantenimiento antes de utilizar cualquier producto de la compañía.

Use los accesorios, las piezas y los aceites de conformidad con las especificaciones técnicas y las normas de calidad de SAIC Motor y aplicables a su vehículo, y mantenga y revise su vehículo de acuerdo con los procedimientos correctos de funcionamiento. Para un mejor mantenimiento y servicio de su vehículo, se recomienda consultar a un Reparador Autorizado local. Respete la propiedad intelectual y utilice accesorios, piezas, etc. originales. Si se usan los accesorios y piezas que pueden infringir la propiedad intelectual, es

Probable que contenga los riesgos legales correspondientes y consecuencias legales.

El Taller Autorizado en este manual se refiere a cualquier reparador autorizado por SAIC Motor MG, que está muy familiarizado con el procedimiento de servicio y mantenimiento del auto y las regulaciones relacionadas y está equipado con las herramientas especiales y piezas de repuesto necesarias, capaz de proporcionar servicios más profesionales.

Cualquier daño resultante de un mal uso, negligencia, uso incorrecto o modificación no autorizada puede invalidar su derecho de reclamación. Si un vehículo resulta dañado o sufre un accidente debido al uso de accesorios, piezas o aceites que no se ajusten a las especificaciones técnicas y normas de calidad de SAIC Motor o al uso indebido o debido a un servicio y mantenimiento inadecuados, su usuario también perderá su derecho a la indemnización por daños y perjuicios, y la empresa no asumirá las responsabilidades correspondientes.

Varios países y regiones imponen restricciones estrictas a la modificación y adición de vehículos. No está permitido cambiar la estructura, el marco o las características del vehículo sin aprobación, ya que de lo contrario afectará a la seguridad del tráfico, funcionamiento del vehículo, registro del vehículo o gestión de la seguridad pública. No sólo causará un mal funcionamiento o reducirá el rendimiento de los componentes relacionados, sino que también traerá el daño y el riesgo de vida para el conductor y los pasajeros si las partes del vehículo se modifican o alteran sin permiso.

Ninguna parte de esta publicación puede ser reproducida, almacenada en un sistema de recuperación o transmitida en forma de grabación electrónica, mecánica o por otros medios sin el permiso previo por escrito de la empresa.

Mensaje de Aviso

Precaución

Este símbolo de advertencia identifica los procedimientos que deben seguirse con precisión, o la información que debe tenerse en cuenta con gran cuidado, con el fin de reducir el riesgo de lesiones personales o daños graves al vehículo.

IMPORTANTE

IMPORTANTE
Las indicaciones aquí expuestas deben seguirse estrictamente, de lo contrario su vehículo puede sufrir daños.

Nota

Nota Se describe información útil.

Este Símbolo indica partes que deben ser desechadas por personal autorizado o especializado en **protección al medio ambiente**.

Asterisco

El asterisco (*) que aparece después de un título o texto significa que las características o funciones están equipadas en algunos modelos solamente, y pueden no estar provistas en su vehículo.

Información de las Ilustraciones

Identifica componentes que son explicados.

Identifica el movimiento de components que son explicados.

Información de Identificación del Vehículo

Identificación del Vehículo

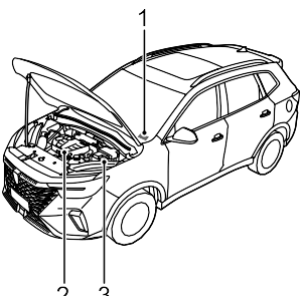

1 Número de Identificación Vehícular (VIN)

2 Número de Motor

3 Número de Transmisión

Proporcione el Número de Identificación del Vehículo (VIN) cuando se comunique con un Taller Autorizado local. Si se trata del motor o la transmission, Puede ser necesario proporcionar los números de identificación de estos ensambles.

Ubicación de Identificación del Vehículo

Número de identificación del vehículo

- En el suelo bajo el asiento del pasajero delantero;
- En el panel de instrumentos visible a través de la esquina inferior izquierda del parabrisas;
- En la etiqueta de identificación del vehículo;
- En el lado interior de la cajuela, visible al abrirlo.

Nota: El DLC del vehículo está situado encima del pedal del acelerador, y la información del VIN se puede leer con la herramienta de escaneo especial de SAIC Motor.

Número de Motor

Estampado en la parte delantera derecha del bloque de cilindros (Vista desde la parte delantera del motor).

Número de Transmisión

En la superficie de la carcasa de la transmisión en el compartimiento del motor. Los números de transmisión

de ciertos modelos únicamente son visibles levantando el vehículo, póngase en contacto con un Taller Autorizado local.

Etiqueta de Identificación del Vehículo

La etiqueta de identificación del vehículo contiene la siguiente información:

- Marca;
- Modelo de vehículo;
- Número de ocupantes;
- Modelo de motor;
- Cilindrada de motor;
- Masa total máxima admisible;
- Fecha de fabricación;
- Potencia neta máxima del motor;
- País de fabricación;
- Número de identificación del vehículo
- Fabricante.

Ubicación de Etiqueta de Identificación del Vehículo

La etiqueta de identificación del vehículo se encuentra en el lado inferior del poste derecho B.

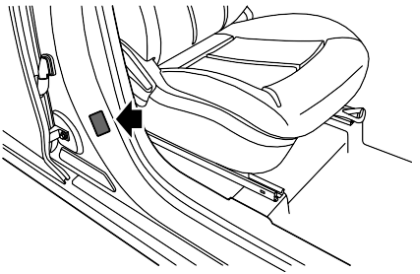

Instrumentos y Controles

8 Tablero de Instrumentos

10 Centro de Información

21 Lámparas e Indicadores de Alertas

29 Lámparas e Interruptores

35 Limpiaparabrisas y Lavaparabrisas

39 Sistema de Dirección

41 Claxon

42 Espejos Retrovisores

47 Parasol

48 Ventanas

51 Quemacocos

56 Lámpara Interior

59 Tomacorriente

61 Sistema de Carga Inalámbrica para Teléfonos Móviles

63 Dispositivos de Almacenamiento

65 Portavasos

66 Parrilla de Techo

Tablero de Instrumentos

Tablero de Instrumentos – Pantalla a Color *

Velocímetro (1)

Indica la velocidad del vehículo en km/h.

Tacómetro (2)

Indica la velocidad del motor en ×1000 rpm/min.

IMPORTANTE
No permita que la velocidad de rotación permanezca en la zona de alerta roja del indicador durante mucho tiempo, de lo contrario el motor podría resultar dañado.

Indicador de Temperatura del Refrigerante del Motor (3)

Muestra la temperatura del refrigerante del motor.

Indicador de combustible (4)

Muestra el nivel de combustible del depósito.

En caso de que el nivel del depósito de combustible sea bajo, la lámpara de advertencia de bajo nivel de combustible se iluminará en amarillo o parpadeará.

IMPORTANTE
Si se enciende la luz de advertencia de bajo nivel de combustible, recargue lo antes posible.

La flecha a la izquierda del símbolo del indicador de combustible indica que el depósito de combustible está situado a la izquierda del vehículo.

Tablero de Instrumentos – Pantalla monocromática *

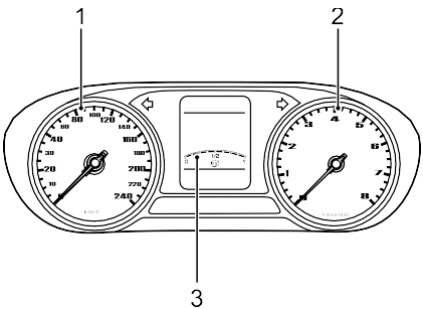

Velocímetro (1)

Indica la velocidad del vehículo en km/h.

Tacómetro (2)

Indica la velocidad del motor en ×1000 rpm/min.

IMPORTANTE
Para proteger el motor de posibles daños, no permita nunca que la aguja permanezca en el sector rojo del indicador durante períodos prolongados.

Indicador de combustible (3)

Muestra el nivel de combustible del depósito.

En caso de que el nivel del depósito de combustible sea bajo, la lámpara de advertencia de bajo nivel de combustible se iluminará en amarillo o parpadeará.

IMPORTANTE
Si se enciende la luz de advertencia de bajo nivel de combustible, recargue lo antes posible.

La flecha a la izquierda del símbolo del indicador de combustible indica que el depósito de combustible está situado a la izquierda del vehículo.

Centro de Información

Centro de Información – Pantalla a Color *

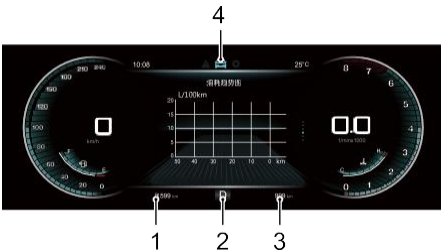

El centro de información proporciona la siguiente información:

1 Rango de Conducción

2 Indicador de Marcha

3 Odómetro

4 Pantalla de Información del Vehículo

Rango de Conducción

Muestra el kilometraje que puede recorrer el auto antes de que se vacíe el tanque de combustible.

Indicador de Marcha

Muestra la posición actual de la palanca de cambios de la transmisión automática. Consulte "Transmisión automática de doble embrague" en el capítulo "Arranque y conducción".

Odómetro

Muestra la distancia total que ha recorrido el automóvil.

Pantalla de Información del Vehículo

Con el interruptor Start/Stop en la posición ON/RUNNING, la función del centro de mensajes puede seleccionarse de la siguiente manera:

- Pulse el botón LEFT/RIGHT/UP/DOWN del volante multifunción derecho para cambiar los elementos de la pantalla.
- Pulse el botón UP/DOWN del volante multifunción derecho para realizar el ajuste.
- Pulse el botón OK del volante multifunción de la derecha para confirmar o mantenga pulsado el botón OK para restablecer.

La pantalla de información del vehículo contiene la siguiente información:

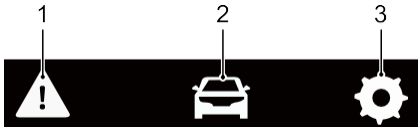

1 Mensaje de Avería

2 Computadora de Viaje

3 Ajustes

Mensaje de Avería

Muestra algún mensaje de avería o notas importantes del vehículo actual.

Computadora de Viaje

La función de computadora de viaje contiene lo siguiente:

- Página predeterminada
- Viaje actual: Muestra la autonomía, la duración, la velocidad media y el consumo medio de combustible desde el arranque. Cuando el vehículo se apaga durante un periodo de tiempo, estos valores se restablecen. También pueden restablecerse al pulsar por largo

tiempo la rueda selectora situada a la derecha del volante multifunción.

- Desde el reinicio: Muestra el kilometraje, duración, velocidad media y consumo medio de combustible desde la última puesta a cero. Se pueden poner a cero pulsando prolongadamente la rueda selectora situada a la derecha del volante multifunción.
- Tendencia de consumo de combustible: Muestra la curva de consumo de combustible de los últimos 50 km.
- Control de la presión de los neumáticos: Muestra el estado actual de la presión de los neumáticos del vehículo.
- Voltaje de batería: Muestra el valor del voltaje actual de la batería de bajo voltaje.

Ajustes

Brillo de iluminación de fondo

Muestra y ajusta el brillo de la luz de fondo.

Alarma de sobrevelocidad

Ajusta el valor límite de la alarma de exceso de velocidad.

ECO

Activa o desactiva la función ECO.

Mensaje de Advertencia

El centro de información del tablero de instrumentos muestra los mensajes de advertencia en ventanas emergentes. Los mensajes de advertencia se dividen principalmente en lo siguiente:

- Instrucciones de funcionamiento
- Recordatorio del estado del sistema
- Alerta de fallo del sistema

Siga las indicaciones de texto o consulte las secciones relacionadas con el sistema de control para conocer las causas de los fallos y las soluciones adecuadas.

Cuando aparezca la siguiente información de advertencia, detenga el vehículo tan pronto como la seguridad lo permita, apague el motor y póngase en contacto con un Taller Autorizado MG para que lo atiendan inmediatamente:

- Temperatura del refrigerante del motor elevada
- Fallo del sensor de temperatura del refrigerante del motor
- Revisión del motor
- Baja presión de aceite
- Fallo de asistencia EPS
- Fallo de ESCL
- Fallo de frenos

- Fallo de bolsas de aire

Cuando aparezca la siguiente información de advertencia, póngase en contacto con un Taller Autorizado MG para que le atienda lo antes posible:

- Fallo de entrada pasiva
- Fallo del sistema de cámara frontal
- Fallo en calibración de cámara frontal
- Fallo en calibración del RADAR
- Fallo del sistema ACCt
- Fallo del sistema de frenado de emergencia automático
- Fallo del sistema de aviso de cambio de carril
- Fallo del sistema de colisión frontal
- Fallo del sistema de asistencia a la velocidad
- Fallo del control de crucero, Consultar manual
- Fallo del motor
- Fallo del sistema de carga DCDC
- Fallo del sistema Stop Startt
- Rendimiento del EPS reducido
- Fallo del ángulo de dirección
- Ángulo de dirección no calibrado
- Fallo del TPMS
- Sensor de neumáticos delantero izquierdo/delantero derecho/trasero izquierdo/trasero derecho
  Batería Baja
- Fallo de ABS
- Fallo del Control de Descenso de Pendientes
- Fallo del control de estabilidad
- Fallo del control de tracción
- Fallo del sensor de combustible
- Fallo del sistema de retención automática
- Fallo del sistema de encendido
- Fallo del botón de arranque y parada
- Fuerza del freno de estacionamiento insuficiente
- Se requiere mantenimiento de la batería de 12V
- Fallo del sistema de asistencia al estacionado
- Fallo del sistema de portón trasero eléctrico
- Fallo de bloqueo de estacionamiento

Centro de Información - Pantalla Monocromática *

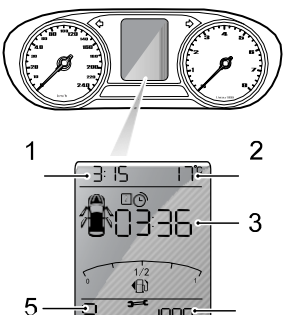

El centro de mensajes proporciona la siguiente información:

1 Reloj digital

2 Temperatura ambiente*

3 Pantalla de información del vehículo

4 Odómetro

5 Pantalla de marchas *

Reloj Digital

Muestra tiempo actual de forma digital.

Temperatura Ambiente *

Muestra la temperatura ambiente actual en forma digital.

Odómetro

Muestra la distancia total que ya recorrido el automóvil.

Pantalla de Marchas *

Muestra la posición actual de la palanca de cambios de la transmisión automática. Consulte "Transmisión automática de doble embrague" en el capítulo "Arranque y conducción".

Pantalla de Información del Vehículo

La pantalla de información del vehículo contiene la siguiente información:

1 Mensaje de advertencia

2 Mensaje de computadora de viaje

3 Ajustes

Mensaje de Advertencia

Los siguientes son iconos de advertencia que aparecen en La pantalla del centro de mensajes, pero no van acompañados de una luz de advertencia.

Icono	Acción
	Solicitar al conductor que cierre todas las puertas, cofre y cajuela.
km/h	Solicitar al conductor que reduzca la velocidad.
	Solicitar al conductor que ajuste el volante a la izquierda.
	Solicitar al conductor que ajuste el volante a la derecha.

Computadora de Viaje

Con el interruptor Start/Stop en la posición ON/RUNNING, la función de mensajes de la computadora de viaje puede seleccionarse como sigue:

- Pulse el botón LEFT/RIGHT/UP/DOWN del volante multifunción derecho para cambiar los elementos de la pantalla.
- Pulse el botón UP/DOWN del volante multifunción derecho para realizar el ajuste.

- Pulse el botón OK en el volante multifunción derecho para confirmar o pulse prolongadamente el botón OK para restablecer.

La función del ordenador de a bordo contiene lo siguiente:

1 Viaje 1

2 Tiempo de conducción 1

3 Velocidad media 1

4 Consumo medio de combustible 1

5 Viaje 2

6 Tiempo de conducción 2

7 Velocidad promedio 2

8 Consumo medio de combustible 2

9 Rango de conducción

10 Consumo instantáneo de combustible

Viaje 1

Muestra el kilometraje de la conducción actual. Este valor se restablecerá automáticamente cuando el vehículo se apague durante un período de tiempo, o pulsando prolongadamente la rueda selectora situada a la derecha del volante para restablecerlo.

Nota: Al restablecer cualquier elemento de Viaje 1, Tiempo de conducción 1, Velocidad media 1, Consumo medio de combustible 1, y otros elementos también se restablecerán.

Tiempo de Conducción 1

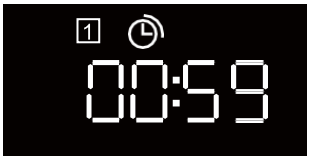

Muestra el tiempo de conducción actual. Este valor se restablece automáticamente cuando el vehículo se apaga durante un período de tiempo, o pulsando prolongadamente la rueda de pulgar a la derecha del volante para restablecerlo

Velocidad Promedio 1

Muestra la velocidad media del vehículo en la conducción actual. Este valor se restablecerá automáticamente cuando el vehículo se apague durante un periodo de tiempo, o pulsando prolongadamente la rueda del pulgar a la derecha del volante para reestablecerlo.

Consumo Medio de Combustible 1

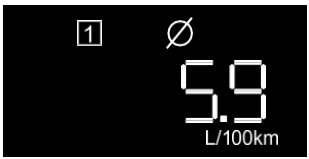

Muestra el consumo medio de combustible de la conducción actual. Este valor se restablecerá automáticamente cuando el vehículo se apague durante un periodo de tiempo, o pulsando prolongadamente la rueda selectora situada a la derecha del volante para restablecerlo.

Nota: El consumo medio de combustible está relacionado con los hábitos de conducción, el estado de la carretera, la carga, la presión de los neumáticos, la potencia del equipo eléctrico del automóvil, la calidad del aceite, etc.

Viaje 2

Muestra el kilometraje del automóvil desde la última puesta a cero. Se puede restablecer pulsando prolongadamente la rueda selectora situada a la derecha del volante.

Tiempo de Conducción 2

Muestra el tiempo de conducción del auto desde la última puesta a cero. Puede ponerse a cero pulsando prolongadamente la rueda selectora situada a la derecha del volantel.

Velocidad Promedio 2

Muestra la velocidad media del vehículo desde la última puesta a cero. Puede restablecerse pulsando prolongadamente la rueda selectora situada a la derecha del volante.

Consumo medio de combustible 2

Muestra el consumo medio de combustible desde la última puesta a cero. Puede restablecerse pulsando prolongadamente la rueda selectora situada a la derecha del volante.

Nota: El consumo medio de combustible está relacionado con los hábitos de conducción, el estado de la carretera, la carga, la presión de los neumáticos, la potencia del equipo eléctrico del automóvil, la calidad del aceite, etc.

Rango de Conducción

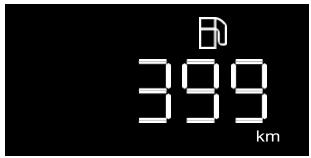

Esta función calcula y muestra automáticamente el kilometraje que puede recorrer el automóvil antes de que se vacíe el depósito de combustible, y este kilometraje cambiará después de cargar.

Consumo Instantáneo de Combustible

Muestra el consumo actual de combustible cuando el motor está funcionando. Cuando la velocidad del vehículo es inferior a 5 km/h,

la unidad de consume de combustible instantáneo es L/h; y cuando es mayor a 5km/h, la unidad es L/100km.

Ajustes

En la interfaz de información de la computadora de viaje, pulse el botón "LEFT/RIGHT" a la derecha del volante para entrar en las siguientes interfaces.

En esta interfaz de visualización, pulse la rueda selectora situada a la derecha del volante para acceder al modo de ajuste.

Están disponibles las siguientes opciones de ajuste:

- Ajuste del brillo de luz de fondo
- Ajuste de alarma de límite de velocidad
- Control de presión de neumáticos
- Ajuste del modo ECO
- Salir

Ajuste de Brillo de Luz de Fondo

En la interfaz de ajuste del brillo de la luz de fondo, pulse la rueda selectora situada a la derecha del volante, o pulse hacia arriba y hacia abajo la rueda selectora para ajustar el brillo de la luz de fondo.

Nota: Esta opción sólo es accesible cuando las luces laterales están encendidas.

Ajuste de la alarma de límite de velocidad

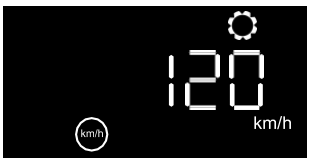

En la interfaz de ajuste de la alarma de límite de velocidad, pulse la rueda selectora situada a la derecha del volante y, cuando parpadee, podrá ajustar el valor de la velocidad mostrado. Si se muestra OFF, indica que la función de alarma de límite de velocidad está desactivada. Si la velocidad del vehículo supera la velocidad preestablecida, el valor de la velocidad preestablecida seguirá parpadeando, acompañado de una alarma sonora.

Control de presión de neumáticos

En la interfaz de control de presión de neumáticos, pulse brevemente la rueda selectora situada a la derecha del volante para mostrar la presión de los neumáticos. Pulse brevemente el botón LEFT/RIGHT de la derecha del volante para mostrar el estado de la presión de los neumáticos de las cuatro ruedas en ciclo.

Ajuste de Modo ECO

En la interfaz de ajuste del modo ECO, puede pulsar la rueda selectora de la derecha del volante para ajustar el modo ECO; y pulsar hacia arriba y hacia abajo la rueda selectora para seleccionar ON u OFF para activar o desactivar el modo ECO.

Salida

En esta interfaz, pulse la rueda selectora situada a la derecha del volante para salir de la interfaz de ajuste.

Luces e Indicadores de Advertencia

Si aparece alguna luz o indicador de advertencia en el cuadro de instrumentos durante el proceso de arranque o conducción del vehículo, significa que el sistema correspondiente se encuentra en un estado determinado o tiene una avería. Algunas luces de advertencia se encenderán o parpadearán acompañadas de un tono de advertencia o un mensaje de aviso.

Lea detalladamente las siguientes instrucciones para conocer el significado de las luces e indicadores de advertencia correspondientes. En caso de avería, tome las medidas correspondientes a tiempo y póngase en contacto con un Taller Autorizado MG lo antes posible.

Nombre	Icono	Descripción
Indicador de luces largas		La luz larga del faro se enciende.
Indicador de luces de cruce		La luz de cruce está encendida.
Indicador de luces laterales		Las luces laterales están encendidas.
Indicador de luces antiniebla traseras		Las luces antiniebla traseras están encendidas.

Indicadores de dirección		Cuando la luz de giro parpadea, la luz indicadora de dirección del lado correspondiente también parpadea. Si se accionan las luces de emergencia, las dos luces indicadoras de dirección parpadean a la vez. Si alguno de los indicadores de dirección del cuadro de instrumentos parpadea con mucha rapidez, indica que la luz de los intermitentes del lado correspondiente ha fallado.
Aviso de bolsa de aire		Indica que ha fallado el SRS o el cinturón de seguridad. En cuanto las condiciones lo permitan, detenga el vehículo con seguridad y ponga el sistema de alimentación del vehículo en la posición OFF y póngase en contacto inmediatamente con un Taller Autorizado MG. Un fallo del SRS o del cinturón de seguridad puede hacer que los componentes no se desplieguen en caso de accidente.
Aviso de cinturón de seguridad desabrochado		Si esta lámpara se enciende o parpadea, indica que el cinturón de seguridad del conductor o del acompañante * permanece desabrochado.
Aviso de sistema inmovilizador		Si no se detecta ninguna llave válida, este testigo se enciende. Utilice la llave correcta o coloque la llave inteligente en la posición de arranque alternativa. Para conocer los requisitos específicos de la posición, consulte "Procedimiento de arranque alternativo" en la sección "Arranque y conducción". Si la pila del mando a distancia está baja, este testigo parpadea. Sustituya la pila lo antes posible.

Advertencia del sistema de control de la presión de los neumáticos (TPMS)		Si se enciende esta lámpara de advertencia, indica que la presión de los neumáticos es baja. Compruebe la presión de los neumáticos. Si esta lámpara parpadea primero y permanece encendida después de un tiempo, indica que el sistema ha detectado una avería.
Aviso de dirección asistida eléctrica (EPS)/bloqueo electrónico de la columna de dirección (ESCL)		Si se enciende esta lámpara, indica que el sistema de dirección asistida eléctrica tiene una avería general y su rendimiento es reducido. Detenga el vehículo tan pronto como lo permita la seguridad. Si el testigo se sigue encendiendo después de volver a arrancar el vehículo y conducir durante un rato, póngase en contacto inmediatamente con un Taller Autorizado MG para que le atiendan. Si esta lámpara parpadea, indica que el bloqueo eléctrico de la columna de dirección tiene un fallo. Detenga el vehículo tan pronto como lo permita la seguridad y apague el interruptor de START/STOP. Si esta lámpara se apaga después de parpadear durante un rato, indica que el volante está bloqueado. Intente liberar el bloqueo moviendo el volante de izquierda a derecha.
		IfSi se enciende esta lámpara, indica que el sistema de dirección asistida eléctrica tiene un fallo general relacionado con el ángulo de dirección. Si esta lámpara parpadea, indica que el sistema de dirección asistida eléctrica tiene una falla severa y es difícil de dirigir. Por favor, detenga el vehículo tan pronto como la seguridad lo permita

Lámpara de advertencia del sistema de control de estabilidad/tracción		Si se enciende esta lámpara, indica que el sistema de control de estabilidad o el sistema de control de tracción ha fallado. Si esta lámpara parpadea durante la conducción, indica que el sistema está funcionando para ayudar al conductor.
Aviso de control de estabilidad/sistema de control de tracción OFF	OFF	El sistema de control de estabilidad / control de tracción se desconecta manualmente.
Indicador de control de descenso de pendientes (HDC) activado/mal funcionamiento		Si se enciende esta lámpara, indica que el sistema HDC está en estado de espera. Si esta lámpara parpadea, indica que el vehículo está bajo el control del HDC.
		El sistema HDC ha detectado una avería.
Indicador de estado de retención automática	P	El sistema de retención automática está funcionando para ayudar al conductor.

Indicador de estado del freno de estacionamiento electrónico (EPB)		Si se enciende esta lámpara, indica que el EPB está activado. Si esta lámpara parpadea, indica que el vehículo está estacionado en una pendiente excesiva o que el sistema EPB ha fallado. En este caso, estacione el vehículo en un lugar seguro.
Aviso de mal funcionamiento del sistema de freno de estacionamiento electrónico (EPB)		El sistema EPB ha detectado una avería.
Advertencia de mal funcionamiento del sistema de frenos		El sistema de frenos ha fallado. Detenga el vehículo tan pronto como lo permita la seguridad y apague el interruptor de START/STOP.
Advertencia de mal funcionamiento del ABS		El ABS ha fallado. Si se produce un fallo en el ABS durante la conducción, el funcionamiento del ABS se suspenderá, pero se podrá seguir frenando normalmente.
Advertencia de mal funcionamiento del sistema de carga de la batería de bajo voltaje		Si esta lámpara se enciende después de arrancar el vehículo, indica que el sistema de carga de la batería de bajo voltaje ha fallado. Si esta lámpara parpadea, indica que la energía de la batería es baja, y aparece un mensaje de aviso en el cuadro de instrumentos. En ese momento, el sistema restringirá o apagará algunos dispositivos eléctricos. Arranque inmediatamente el vehículo para cargar la batería.

Aviso de temperatura del refrigerante del motor		Si se enciende esta lámpara, indica que la temperatura del refrigerante del motor es alta, detenga el vehículo tan pronto como la seguridad lo permita y apague el motor. Si esta lámpara parpadea, indica que el sensor de temperatura del refrigerante del motor ha detectado una avería, detenga el vehículo tan pronto como la seguridad lo permita y apague el motor.
Aviso de mal funcionamiento del motor		Esta lámpara se encenderá si se produce un fallo en el motor que afectará a su rendimiento durante la conducción, detenga el vehículo tan pronto como la seguridad lo permita y apague el motor.
Aviso de mal funcionamiento de las emisiones del motor		Esta lámpara se encenderá si se produce un fallo en el motor que afecte a su rendimiento y a las emisiones después de arrancar el vehículo.
Aviso de baja presión de aceite		La presión del aceite es demasiado baja, detenga el vehículo tan pronto como la seguridad lo permita y apague el motor.
Indicador de modo de conducción ECO	Eco	Con el modo de conducción ECO ajustado a ON, si el vehículo circula en modo ECO, esta lámpara se enciende. Si la pantalla del modo de conducción ECO está en OFF o el automóvil no está circulando en modo ECO, esta lámpara no se enciende.

Indicador de control de crucero		El sistema de control de crucero está activado.
		Si se enciende esta lámpara, indica que el sistema de control de crucero está en estado de espera. Si esta lámpara parpadea, indica que el sistema de control de crucero ha detectado una avería.
Indicador eCall SOS *		El sistema está preparado y se está realizando una llamada a los servicios de emergencia (eCall).
		El sistema sigue siendo capaz de enviar un mensaje de información sobre el vehículo al centro de llamadas, pero otras capacidades de eCall están limitadas debido a una avería en el sistema.
		El sistema eCall ha fallado y no está operativo.
Aviso de bajo nivel de combustible		El combustible restante en el depósito de combustible es bajo. Si es posible, reposte antes de que se encienda el testigo de combustible bajo.

Indicador de mensaje de fallo del sistema *		Este indicador se utiliza para informar al conductor de que el vehículo tiene un mensaje de advertencia almacenado. Consulte el mensaje de avería o las notas importantes en el centro de información. Véase "Centro de información" en este capítulo.
Aviso de sobrecalentamiento de la transmisión *		La transmisión se está sobrecalentando, por favor, acelere el vehículo a más de 20 km/h si las condiciones lo permiten o estacione con seguridad y cambie a la marcha P para enfriar la transmisión. Si el conductor actúa según lo mencionado anteriormente durante 20 minutos, la lámpara permanece encendida, por favor, póngase en contacto con un Taller autorizado MG para que le atiendan lo antes posible, o la transmisión puede resultar gravemente dañada
		La transmisión se está sobrecalentando gravemente, si esta lámpara se enciende en rojo, estacione con seguridad y cambie a la marcha P para enfriar la transmisión. El vehículo sólo puede ponerse en marcha cuando la temperatura de la transmisión se haya reducido y la lámpara se apague. Si el conductor actúa según lo mencionado anteriormente durante 20 minutos, la lámpara permanece encendida, póngase en contacto con un Taller Autorizado MG para que le atiendan lo antes posible, o la transmisión puede resultar gravemente dañada.
Indicador de cambio de marcha *		Este indicador se enciende para avisar al conductor de que, al salir de la marcha P o entrar en la R, debe pisar el pedal de freno y mantener pulsado el botón UNLOCK al mismo tiempo.

Luces e Interruptoress

Iluminación Principal

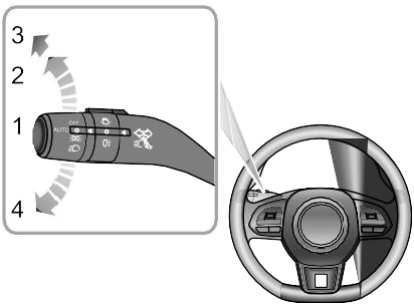

1 Lámpara AUTO

2 Luces laterales e iluminación del interruptor

3 Faro delantero

4 Lámpara AUTO OFF

Lámpara AUTO

Con el interruptor START/STOP en la posición ACC, el sistema de iluminación automática estará por defecto en ON (1). El sistema de iluminación AUTO encenderá y apagará automáticamente las luces laterales y la iluminación de cruce en función de la intensidad de la luz ambiental actual.

Con el interruptor START/STOP en la posición ON/RUNNING, el sistema de iluminación AUTO encenderá y apagará automáticamente las lámparas laterales y las luces de cruce en función de la intensidad de la luz ambiental actual.

Nota: Esta función utiliza un sensor de luz que supervisa los niveles de luz ambiental exterior. Está instalado delante del tablero de instrumentos, cerca del parabrisas. NO enmascare ni cubra esta zona. Si no lo hace, los faros pueden funcionar cuando no es necesario.

Lámparas laterales e iluminación del interruptor

Cuando el interruptor START/STOP está en la posición ACC, gire el interruptor principal de luces a la posición 2 para encender las luces laterales y la iluminación del interruptor.

Cuando el interruptor START/STOP está en la posición ON/RUNNING, gire el interruptor principal de las luces a la posición 2 para encender las luces diurnas, las luces laterales traseras y la iluminación del interruptor.

Con el interruptor START/STOP en la posición OFF, si las luces laterales permanecen encendidas al abrir la puerta del conductor, sonará una alarma acústica.

Faros delanteros

Cuando el interruptor START/STOP está en la posición ON/RUNNING, gire el interruptor principal de las luces a la posición 3 para encender las luces de cruce y las luces laterales.

Apagado de las lámparas AUTO

Gire el interruptor de luces maestras a la posición 4 para apagar las lámparas AUTO. Si suelta el interruptor, volverá a la posición de las lámparas AUTO. Vuelva a girar el interruptor principal de las luces a la posición 4 para encender las lámparas AUTO.

Luz de cortesía

Al desbloquear el vehículo, el sistema encenderá automáticamente las luces de cruce y las luces laterales para dar la bienvenida en función de la intensidad de la luz ambiental.

Follow Me Home (Sígueme a casa)

Después de apagar el interruptor START/STOP, tire del interruptor de la palanca de luces hacia el volante. La función Follow Me Home está activada. Se encenderán las luces de cruce y las luces laterales.

Luces de circulación de día

Las luces de circulación diurna se encienden automáticamente cuando el interruptor START/STOP está en la posición ON/RUNNING. Cuando se enciende la luz de cruce, la luz de circulación diurna se apaga automáticamente.

Find My Car

Después de bloquear el vehículo durante varios minutos, al pulsar el botón Lock del mando a distancia se activa la función Find My Car y se activa una indicación sonora y luminosa. Si se vuelve a pulsar el botón de bloqueo del mando a distancia, se puede suspender la función Find My Car. En ese momento, pulse el botón Unlock en la

llave remota para cancelar la función Find My Car.

Ajuste del Nivel de Faros

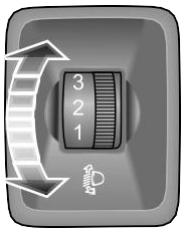

La nivelación de faros puede ajustarse según la siguiente tabla en función de la carga del vehículo.

Ubicación	Carga
0	Sólo conductor en el auto, o hay un pasajero delantero además del conductor en el auto.
1	Todos los asientos ocupados sin carga en la cajuela.
2	Todos los asientos ocupados más una carga distribuida uniformemente en la cajuela.
3	Sólo el conductor, más una carga distribuida uniformemente en la cajuela.

Interruptor de Palanca de Luces

Procure no deslumbrar a los vehículos que circulan en sentido contrario cuando utilice las luces de carretera.

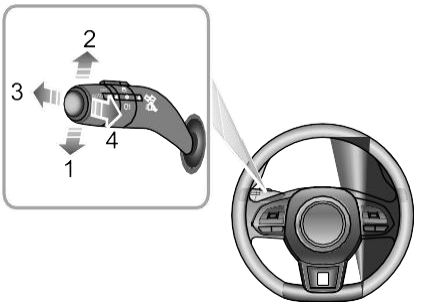

Luces de Indicación de Dirección

Mueva el interruptor de la palanca de luces hacia abajo para indicar un giro a la IZQUIERDA (como se muestra en la Figura 1). Mueva el interruptor de la palanca de luces hacia arriba para indicar un giro a la DERECHA (como se muestra en la figura 2). La luz indicadora VERDE correspondiente en el paquete de instrumentos parpadeará cuando las luces de giro funcionen.

Cuando el volante vuelve a su posición original, el interruptor de la palanca de luces vuelve automáticamente a su posición original y las luces de los intermitentes se apagan. Pero si el ángulo de giro es pequeño, el interruptor de la palanca de luces deberá moverse manualmente a su posición original para apagar las luces intermitentes. Si se mueve brevemente y se suelta, el interruptor de la palanca de luces se restablecerá inmediatamente. Las luces de los intermitentes y los indicadores de dirección parpadearán tres veces y luego se cancelarán.

Cambio Manual entre las Luces Principales y las Luces de Emergencia

Con el interruptor START/STOP en la posición ON/RUNNING y los faros encendidos, empuje el interruptor de la palanca de luces hacia el tablero de instrumentos (3) para encender las luces largas. En ese momento, se encenderá el indicador de luces largas en el tablero de instrumentos. Vuelva a pulsar el interruptor de la palanca de luces (como se muestra en la figura 3) para cambiar a las luces de emergencia.

Encendido de Luces Largas

Para encender y apagar brevemente las luces largas, tire de la palanca hacia el volante (4) y suéltela.

Luces Antiniebla Traseras

En condiciones severas (durante el tiempo de niebla, por ejemplo), los faros antiniebla pueden proporcionar luces adicionales y mejorar el rango visible. El uso de los faros antiniebla en condiciones de claridad puede deslumbrar a los peatones o a otros usuarios de la carretera.

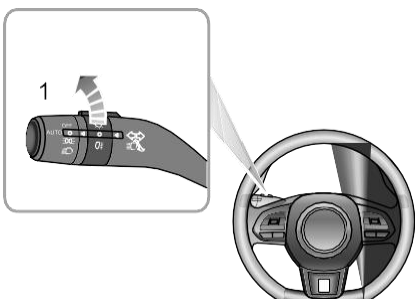

Faros Antiniebla Traseros

Con el interruptor START/STOP en la posición ON/RUNNING y los faros encendidos, gire el interruptor a la posición 1 para encender los faros antiniebla traseros. El indicador se ilumina en el tablero de instrumentos cuando los faros antiniebla traseros están encendidos.

Luces de Señalización de Peligro

Pulse el botón de las luces de señalización de peligro para encender las luces de señalización de peligro. En ese momento, todas las luces de los intermitentes y los indicadores de dirección parpadearán a la vez. Vuelva a pulsar el botón para apagar las luces de señalización de peligro. Todas las luces de los intermitentes y los indicadores de dirección dejarán de parpadear.

Limpiaparabrisas y Lavaparabrisas

Funcionamiento del limpiaparabrisas delantero

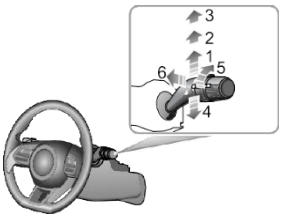

El limpiaparabrisas y el lavaparabrisas sólo funcionan cuando el interruptor START/STOP está encendido. Accione la palanca para seleccionar diferentes velocidades de limpieza::

- Limpieza automática (1)
- Limpieza a velocidad lenta (2)
- Limpieza a velocidad rápida (3)
- Limpieza sencilla (4)
- Ajuste automático de la velocidad de limpieza (5)
- Limpieza programada (6)

Limpieza automática

Al empujar la palanca hasta la posición de limpieza automática (1), los limpiaparabrisas funcionarán automáticamente. Gire el interruptor (5) para ajustar la velocidad de barrido automático. Esta velocidad también cambiará con la velocidad del vehículo. A medida que aumenta la velocidad del vehículo, aumenta la velocidad de los limpiaparabrisas. A medida que la velocidad del vehículo disminuye, la velocidad de barrido disminuye.

Velocidad de limpieza lenta

Al empujar la palanca hasta la posición de limpieza lenta (2), los limpiaparabrisas funcionarán lentamente. Mueva la palanca para volver a seleccionar la velocidad de barrido.

Limpiaparabrisas rápido

Si empuja la palanca hasta la posición de barrido rápido (3), los limpiaparabrisas funcionarán a velocidad rápida. Mueva la palanca para volver a seleccionar la velocidad de limpieza.

Limpieza simple

Si se presiona la palanca hasta la posición de barrido simple (4) y se suelta, se efectuará un barrido simple. Si se mantiene la palanca en la posición de limpieza simple (4), los limpiaparabrisas funcionarán de forma continua hasta que se libere la palanca.

Nota: Cuando el automóvil está parado, si se abre el cofre, el limpia/lavaparabrisas delantero dejará de funcionar inmediatamente.

IMPORTANTE
• Evite utilizar los limpiaparabrisas con el parabrisas seco. • En condiciones de frío o calor extremo, asegúrese de que las escobillas no estén congeladas o adheridas al parabrisas antes de utilizar los limpiaparabrisas. • Si los limpiaparabrisas o el parabrisas están cubiertos de nieve, residuos, etc., retírelos antes de utilizarlos.

Limpieza programada

Si tira de la palanca hacia el volante (6), los limpiaparabrisas funcionarán. Tras un breve intervalo, los limpiaparabrisas comenzarán a funcionar junto con los lavaparabrisas.

Nota: Los limpiaparabrisas siguen funcionando durante tres pasadas más después de soltar la palanca. Después de varios segundos, se realizará una nueva limpieza para eliminar el líquido que escurre por la pantalla.

IMPORTANTE
Si los limpiaparabrisas no suministran el líquido lavaparabrisas, suelte inmediatamente el interruptor de la palanca. Esto evitará que los limpiaparabrisas funcionen, con el consiguiente riesgo de que la visibilidad se vea afectada por la suciedad que se extiende por el parabrisas sin lavar.

Funcionamiento del limpiaparabrisas trasero

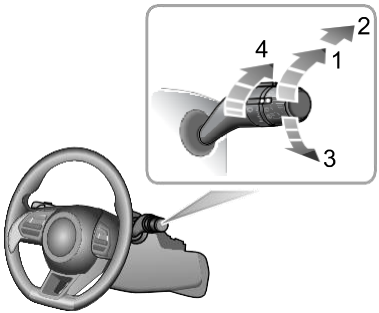

El limpiaparabrisas y el lavaparabrisas traseros sólo funcionan cuando el interruptor START/STOP está en la posición ON. Accione la palanca para seleccionar los diferentes modos de limpieza:

- Limpieza intermitente (1)
- Lavado y limpieza (2)
- Lavado y limpieza (3)
- Interruptor de retardo del limpiaparabrisas (4)

Limpiaparabrisas intermitente

Si el interruptor del limpiaparabrisas trasero se coloca en la posición de limpieza intermitente (1), el limpiaparabrisas trasero funcionará. El limpiaparabrisas completará 3 barridos continuos antes de cambiar al modo intermitente. El período de tiempo entre los barridos puede aumentarse/disminuirse mediante el interruptor (4).

Lavado y limpieza

Si se selecciona el lavado y la limpieza trasera (2), el limpiaparabrisas y el lavaparabrisas trasero funcionarán juntos, y el limpiaparabrisas trasero se moverá rápidamente. Si se suelta el interruptor para el lavado intermitente (1), el lavador trasero dejará de funcionar.

Si se selecciona el lavado y la limpieza trasera (3), el limpiaparabrisas y el lavaparabrisas trasero funcionarán juntos. Si se suelta el interruptor a la posición OFF, el limpiaparabrisas y el lavaparabrisas trasero dejarán de funcionar. Después de varios segundos, se producirá un nuevo barrido para eliminar el líquido de lavado en el parabrisas.

Nota: Cuando se abre la cajuela, se desactiva el funcionamiento del limpiaparabrisas trasero.

Nota: Después de conectar los limpiaparabrisas delanteros, si la palanca de cambios está en la posición R, el limpiaparabrisas trasero funcionará.

Sistema de Dirección

Para ajustar el ángulo o la altura de la columna de dirección para adaptarse a su postura de conducción:

Ajuste de la Posición del Volante

Está prohibido ajustar la posición del volante durante la conducción para evitar peligros.

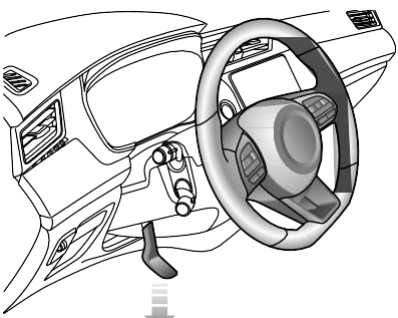

1 Suelte completamente la palanca de bloqueo (como indica la flecha).

2 Sujete el volante con ambas manos y muévalo hacia arriba y hacia abajo para ajustar la altura del volante; empuje y tire del volante para ajustar la distancia entre el volante y su cuerpo.

3 Una vez seleccionada una posición de conducción cómoda, tire de la palanca de bloqueo completamente hacia arriba para bloquear el volante en su nueva posición.

Dirección Eléctrica Asistida

Si la dirección asistida eléctrica falla o no puede funcionar, la dirección parecerá muy pesada, lo que afectará considerablemente a la seguridad de la conducción.

El sistema de dirección asistida eléctrica sólo funciona cuando el vehículo se pone en marcha. El sistema funciona mediante un motor con niveles de asistencia que se ajustan automáticamente en función de la velocidad del vehículo, el torque del volante y el ángulo del volante.

IMPORTANTE
Cuando el sistema de dirección asistida eléctrica funciona, si se mantiene el volante en el bloqueo total durante periodos prolongados, se reducirá la asistencia eléctrica, lo que provocará un tacto más pesado de la dirección.

Claxon

Pulse la zona del interruptor del claxon (como indica la flecha) en el volante para accionar el claxon.

Nota: El interruptor de la bocina del vehículo y el airbag del conductor están situados muy cerca en el volante. Debido a los requisitos especiales de funcionamiento del airbag del conductor, cuando utilice el claxon, intente accionarlo mediante el interruptor del claxon (como indica la flecha).

IMPORTANTE
Para evitar accidentes, no presione con excesiva fuerza ni golpee la tapa del claxon cuando lo accione.

Espejos Retrovisores

Los espejos retrovisores están situados fuera de la parte delantera del vehículo, tanto a la izquierda como a la derecha y en la parte delantera del compartimiento de pasajeros respectivamente. El espejo retrovisor refleja las situaciones que se producen detrás o a ambos lados del vehículo, ampliando así el campo de visión del conductor.

Los espejos retrovisores son piezas fundamentales para la seguridad. Un uso adecuado y un ajuste razonable del ángulo de los espejos pueden mejorar la seguridad y la comodidad de la conducción del conductor.

Espejos Retrovisores Exteriores

Los espejos retrovisores exteriores, al ser las piezas más anchas montadas en el vehículo, son especialmente vulnerables en caso de colisión. Para evitar al máximo los rayones, todos los espejos retrovisores exteriores de esta serie están provistos de la función de plegado, lo que también mejora en gran medida la circulación del vehículo por pasos estrechos.

Además de la función de plegado, el ángulo de los espejos retrovisores exteriores se puede ajustar eléctricamente y los espejos se pueden calentar.

Según la configuración del vehículo, la función de plegado de los retrovisores exteriores puede dividirse en plegado manual y plegado eléctrico.

Nota: Los vehículos u objetos que se ven por detrás en los retrovisores exteriores pueden parecer más lejanos de lo que están en realidad.

Plegado manual *

En un vehículo equipado con retrovisores exteriores de plegado manual, los retrovisores exteriores sólo pueden plegarse manualmente hacia atrás.

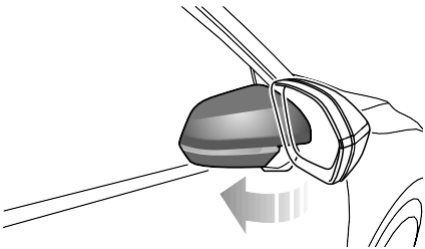

Plegado eléctrico *

Pulse el botón (con la flecha) del interruptor combinado situado en el lado del conductor, el espejo retrovisor exterior se plegará automáticamente. Vuelva a pulsar este botón y el retrovisor volverá a su posición original.

Al desbloquear/bloquear el vehículo, los retrovisores exteriores se desplegarán/plegarán automáticamente. Esta función puede ajustarse en la interfaz correspondiente en "Ajuste del vehículo" en la pantalla de entretenimiento.

Nota: En los vehículos equipados con espejos retrovisores exteriores plegables eléctricamente, si el espejo retrovisor exterior se desvía de la posición original debido a factores humanos o de otro tipo, puede volver a la posición original al operar el

interruptor para que el espejo retrovisor exterior se pliegue y despliegue una vez.

Ajuste Eléctrico del Vidrio del Espejo de la Puerta

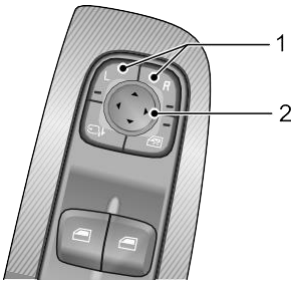

- Pulse el interruptor izquierdo (L) o derecho (R) (1) para seleccionar el espejo retrovisor exterior izquierdo o derecho. Mientras tanto, se encenderá la luz indicadora junto al interruptor seleccionado.
- Pulse las 4 flechas del interruptor circular (2) para ajustar el ángulo del espejo retrovisor exterior.
- Pulse de nuevo el interruptor L o R (1), la lámpara indicadora correspondiente se apaga y la operación de ajuste del espejo puede detenerse para evitar el ajuste accidental del ángulo del espejo que se ha ajustado.

Calefacción del Vidrio del Espejo

Los espejos retrovisores exteriores disponen de elementos térmicos integrados que pueden eliminar el hielo o el vaho del vidrio.

La función de calefacción de los vidrioes de los retrovisores se pone en marcha junto con la luneta trasera térmica, es decir, sólo cuando se pone en marcha el sistema eléctrico y se enciende la luneta trasera térmica, funciona la función de calefacción de los retrovisores exteriores.

IMPORTANTE
• El ajuste eléctrico de los espejos y el plegado eléctrico de los espejos retrovisores exteriores se accionan mediante el correspondiente interruptor eléctrico. La inyección directa de una columna de agua a alta presión durante el lavado del vehículo también puede provocar el fallo de los dispositivos eléctricos. • La inyección directa de una columna de agua a alta presión durante el lavado del vehículo también puede provocar el fallo de los dispositivos eléctricos.

Espejo Retrovisor Interior

Ajuste el cuerpo del espejo retrovisor interior para conseguir la mejor visión posible. La función antideslumbrante del espejo retrovisor interior ayuda a reducir el deslumbramiento de los faros de los vehículos que le siguen por la noche.

Espejo Retrovisor Interior Antideslumbrante Automático *

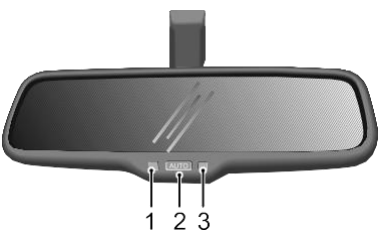

1 Indicador de funcionamiento
2 Interruptor automático de la función antideslumbrante
3 Sensor de Luz

El espejo retrovisor interior está provisto de un sensor de luz. Después de arrancar el automóvil, la función antideslumbramiento se conecta automáticamente (indicador de funcionamiento ON). Cuando los faros del vehículo que le sigue pueden deslumbrar al conductor, el espejo retrovisor interior activa la función antideslumbramiento. Pulse el interruptor de la función antideslumbramiento automática (indicador de funcionamiento OFF) para desconectar la función antideslumbramiento automática y vuelva a pulsarlo para reiniciar esta función.

La función antideslumbrante automática puede inhibirse si

- La luz del vehículo que viene detrás no es vista por el sensor de luz.
- Se selecciona la marcha de reserva.

Nota: La colocación de una lámina en la luneta trasera puede influir en el uso de la función antideslumbramiento automática.

Espejo Retrovisor Interior Antideslumbrante Manual *

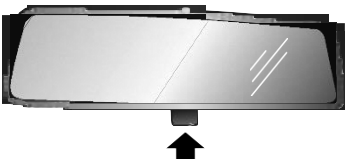

Mueva la palanca situada en la base del espejo retrovisor interior para modificar su ángulo y conseguir así la función antideslumbrante. La visibilidad normal se restablece volviendo a tirar de la palanca.

Nota: En algunas circunstancias, la vista reflejada en un espejo manual "inclinado" puede confundir al conductor en cuanto a la ubicación precisa de los vehículos que le siguen.

Visera

El espejo de cortesía del lado del conductor sólo debe utilizarse con el vehículo detenido.

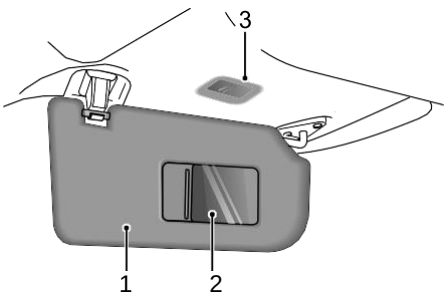

El visor solar (1), el espejo de cortesía (2) y la luz del espejo de cortesía (3) están dispuestos en el techo delante del conductor y del acompañante.

Tire de la visera hacia abajo para utilizar el espejo de cortesía. La luz del espejo de cortesía se enciende al abrir la tapa y se apaga al cerrarla.

Ventanas

Manejar correctamente las ventanas para evitar riesgos. El conductor deberá instruir a los pasajeros sobre el uso de las ventanas e indicarles las precauciones de seguridad.

Asegúrese de que los pasajeros, especialmente los niños, se mantengan alejados al subir o bajar una ventana.

NO accione los controles del elevador eléctrico de las ventanas varias veces consecutivas en un período corto, de lo contrario los controles del elevador eléctrico pueden desactivarse temporalmente para proteger el motor. Si esto ocurre, espere unos segundos hasta que el motor se enfríe. No desconecte la batería durante el tiempo de espera.

Interruptor del Elevador Eléctrico de Ventanas

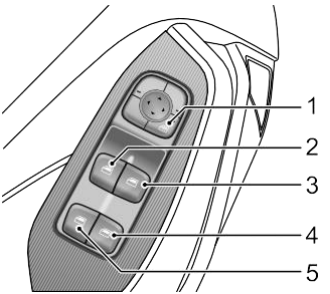

1 Interruptor de aislamiento de la ventana trasera

2 Interruptor de la ventana delantera izquierda

3 Interruptor de la ventana delantera derecha

4 Interruptor de la ventana trasera derecha

5 Interruptor de la ventana trasera izquierda

Operación de la ventana

Los elevadores eléctricos de ventanas se pueden accionar con el interruptor START/STOP en la posición ACC/ON/RUNNING (Por seguridad: las puertas deben estar cerradas).

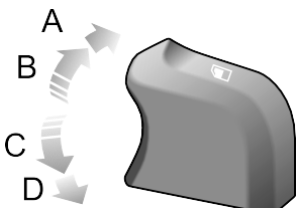

Press the window control switch (as shown in Figures 2～5) down to the 1st position (Position C) to lower the window and pull the switch up to the 1st position (Position B) to raise the window. The window will stop moving as soon as the switch is released.

"Un Toque" hacia abajo

Pulse brevemente el interruptor de control de la ventana (como se muestra en la Figura 2～5) hasta la 2ª posición (Posición D), la ventana desciende automáticamente hasta abrirse por completo. Accione de nuevo el interruptor para detener el movimiento de la ventana en cualquier momento durante el descenso.

"Un Toque" Hacia Arriba y "Anti-bloqueo"

La ventana del conductor cuenta con la función "Un Toque", es decir, al levantar el interruptor de control de la ventana a la segunda posición (posición A), la ventana se elevará automáticamente hasta cerrarse por completo. Vuelva a accionar el interruptor para detener el movimiento de la ventana en cualquier momento durante la subida.

La función "Anti-bloqueo" es una función de seguridad que puede impedir que la ventana se eleve y desciende automáticamente durante una cierta distancia cuando se detecta un obstáculo, para que éste pueda ser eliminado.

Nota: Las ventanas delanteras y traseras del pasajero también se pueden accionar mediante un interruptor de control de ventana individual montado en cada puerta. Si se ha activado el interruptor de aislamiento de la ventana trasera, los interruptores de las ventanas de las puertas traseras no funcionarán.

Interruptor de Aislamiento de la Ventana Trasera

Pulse el interruptor (1) para aislar los mandos de la ventana trasera (se enciende un indicador luminoso en el interruptor) y vuelva a pulsarlo para recuperar el control.

Nota: Se recomienda aislar los mandos de la luneta trasera cuando se lleve a un niño.

Nota: Si se desconecta la batería, se perderá la función "Un Toque Hacia Arriba" y "Anti-bloqueo". Para restablecer esta función, cierre completamente la ventana después de reanudar la alimentación, manteniendo el interruptor durante 5 segundos en la posición de cerrado.

Quemacocos

Instrucciones de Uso

NO permita que el pasajero saque ninguna parte de su cuerpo por el quemacocos durante la conducción, para evitar las lesiones causadas por los objetos que salen despedidos o las ramas de los árboles.

- No abra el quemacocos en días de lluvia;
- Cuando la velocidad del vehículo es alta, es mejor no abrir el quemacocos;
- Abra el quemacocos sólo después de que el agua en el vidrio del quemacocos se haya despejado, de lo contrario puede haber agua goteando mientras se abre el quemacocos;
- Lubrique y limpie con frecuencia el mecanismo del quemacocos y la ranura de drenaje del agua;
- Limpie el vidrio con disolventes de limpieza como el alcoholl;
- Al finalizar la operación del quemacocos, suelte el interruptor a tiempo. De lo contrario, puede producirse un fallo.
- Para que el quemacocos funcione con normalidad, límpielo con frecuencia y acuda a un Reparador Autorizado de su localidad para realizar el mantenimiento necesario.

Funcionamiento del Quemacocos

Al usar el quemacocos, deberá garantizar la seguridad de los ocupantes, especialmente de los niños; NO poner extremidades ni objetos en la trayectoria del quemacocos, para evitar las lesiones causadas por el pinzamiento.

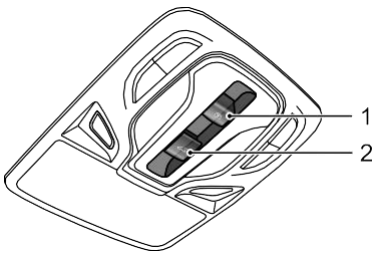

El quemacocos se puede accionar con el interruptor de arranque en la posición ACC u ON/RUNNING.

El interruptor 1 se utilizará para accionar el toldo del quemacocos y el interruptor 2 se utilizará para accionar el vidrio del quemacocos. Se pueden identificar los

métodos de apertura de acuerdo con los iconos del interruptor.

Funcionamiento del Vidrio del Quemacocos

Abrir el Vidrio del Quemacocos por Inclinación

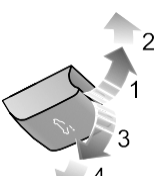

Empuje hacia arriba el interruptor del vidrio del quemacocos hasta la primera posición (1) y manténgalo pulsado, el quemacocos se abrirá manualmente. El movimiento del quemacocos puede detenerse en cualquier momento soltando el interruptor. Empuje hacia arriba el interruptor del vidrio con fuerza hasta la 2ª posición (2) y luego suéltelo, el quemacocos se abrirá automáticamente hasta el final.

Cerrar el Vidrio del Quemacocos por Inclinación

Tire del interruptor del vidrio del quemacocos hasta la primera posición (3) y manténgalo, el quemacocos se cerrará manualmente. El movimiento del quemacocos puede detenerse en cualquier momento soltando el interruptor. Tire con fuerza del interruptor del vidrio hasta la 2ª posición (4) y suéltelo, el quemacocos se cerrará automáticamente hasta el final.

Abrir el Vidrio del Quemacocos por Deslizamiento

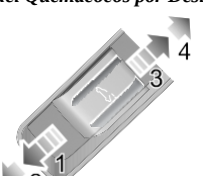

Empuje el interruptor del vidrio del quemacocos hacia atrás hasta la primera posición (como se muestra en la figura 3) y manténgalo pulsado; el quemacocos se abrirá manualmente. El movimiento del quemacocos puede detenerse en cualquier momento soltando el interruptor. Empuje el interruptor del vidrio hacia atrás con fuerza hasta la 2ª posición (4) y luego suéltelo, el quemacocos se abrirá automáticamente hasta el final.

El movimiento del quemacocos puede detenerse en cualquier momento pulsando de nuevo el interruptor hacia atrás durante el movimiento.

Cerrar el Vidrio del Quemacocos por Deslizamiento

Presione el interruptor del vidrio del quemacocos hacia adelante hasta la primera posición (como se muestra en la figura 1) y manténgalo presionado; el quemacocos se cerrará manualmente. El movimiento del quemacocos puede detenerse en cualquier momento soltando el interruptor. Empuje el interruptor del vidrio hacia delante con fuerza hasta la 2ª posición (2) y luego suéltelo, el quemacocos se cerrará automáticamente hasta el final. El movimiento del quemacocos puede detenerse en cualquier momento empujando de nuevo el interruptor hacia delante durante el movimiento.

Nota: Dado que el motor del quemacocos usa un ajuste continuo, se recomienda usar la 2ª posición para cerrar automáticamente el vidrio del quemacocos hasta el final, con el fin de evitar que el vidrio no se cierre completamente debido a una percepción visual incorrecta.

Funcionamiento del Toldo del Quemacocos

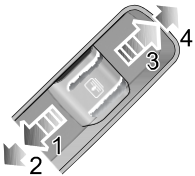

Apertura del Toldopen the Sunshade

Empuje el interruptor del toldo del quemacocos hacia atrás hasta la primera posición (3) y manténgalo pulsado, el toldo del quemacocos se abrirá automáticamente. Puede detener el movimiento del toldo en cualquier momento soltando el interruptor. Empuje el interruptor del toldo hacia atrás con fuerza hasta la 2ª posición (4) y luego suéltelo, el toldo se abrirá automáticamente hasta el final. Puede detener el movimiento del toldo en cualquier momento empujando de nuevo el interruptor hacia atrás.

Cerrar el Toldo

Empuje el interruptor del toldo hacia delante hasta la 1ª posición (1) y manténgalo pulsado, el toldo se cerrará automáticamente.

Puede detener el movimiento del toldo en cualquier momento soltando el interruptor. Empuje el interruptor del toldo hacia delante con fuerza hasta la 2ª posición (2) y luego suéltelo, el toldo se cerrará automáticamente hasta el final. Puede detener el movimiento del toldo en cualquier momento empujando de nuevo el interruptor hacia delante.

Nota: Si estaciona el vehículo durante un largo tiempo, se recomienda cerrar el toldo; si es posible, estacione el vehículo en el garaje para evitar que la temperatura del interior del vehículo aumente debido a la exposición prolongada, sin dañar los interiors.

Función Antipinzamiento *

Cuando se cierra automáticamente, si la resistencia para cerrar el vidrio del quemacocos aumenta debido a obstáculos, clima extremo (p. ej., inferior a -20°C) u otras razones, el vidrio del quemacocos y el toldo detendrán el movimiento y se abrirán automáticamente para reducir el impacto al obstáculo y proteger el mecanismo de movimiento del quemacocos.

Cierre Forzado del Vidrio del Quemacocos

Para cerrar forzadamente el vidrio del quemacocos reabierto debido a la activación de la función antipinzamiento en un caso particular: deslice el interruptor del vidrio hacia adelante hasta la 1ª posición en 5 segundos y manténgalo hasta que el vidrio del quemacocos esté completamente cerrado. Tenga en cuenta que el vidrio del quemacocos no tiene función antipinzamiento durante el cierre.

Cerrar Forzadamente el Toldo

Para cerrar forzadamente el toldo reabierto debido a la activación de la función antipinzamiento en un caso particular: deslice el interruptor del toldo hacia delante hasta la 1ª posición en un plazo de 5 segundos y manténgalo hasta que el toldo esté completamente cerrado. Tenga en cuenta que el toldo no tiene función antipinzamiento durante el cierre.

Conexión entre el Toldo y el Vidrio del Quemacocos

Para evitar que el toldo quede al descubierto, el toldo se moverá conjuntamente cuando se abra el vidrio del quemacocos. Para cerrar el toldo, cierre primero el vidrio del quemacocos.

Inicialización del Quemacocos

El funcionamiento del quemacocos se verá influenciado por el corte de energía cuando el vidrio del quemacocos o toldo esté en movimiento, y sea necesario inicializar después de encenderlo.

Inicialización del vidrio: cierre el vidrio, deslice el interruptor del vidrio del quemacocos hacia adelante a la 2da posición y manténgalo por 10 segundos, el vidrio se deslizará automáticamente para abrirse por una distancia durante la cual el interruptor se mantendrá deslizándose a la 2da posición y luego se cerrará automáticamente.

Inicialización del toldo: cierre la sombrilla, deslice el interruptor del vidrio del toldo hacia delante hasta la 2ª posición y manténgalo durante 10 segundos, lel toldo se deslizará automáticamente para abrirse durante una distancia durante la cual el interruptor seguirá deslizándose hasta la 2ª posición y luego se cerrará automáticamente.

Protección Térmica

Para evitar que el motor del vidrio del quemacocos y el motor del toldo solar se sobrecalienten y se dañen, los motores están diseñados con una función de protección térmica, y cualquier operación de apertura o cierre bajo el estado de protección térmica no moverá el quemacocos. Una vez que el motor se enfría y sale del estado de protección térmica, el quemacocos puede funcionar hasta las siguientes funciones de protección térmica.

Función "Lazy Lock" *

La función "Lazy Lock" permite abrir o cerrar el quemacocos desde el exterior.

La función "Lazy Lock" permite abrir o cerrar el quemacocos desde el exterior.

Inserte la llave mecánica de reserva en el cilindro de la cerradura de la puerta del conductor, gire la llave en sentido contrario a las manecillas del reloj y manténgala pulsada durante varios segundos hasta que el vidrio del quemacocos y el toldo comiencen a abrirse y suelte la llave para abrir completamente el quemacocos; gire la llave en sentido de las manecillas del reloj y manténgala pulsada durante varios segundos hasta que el vidrio del quemacocos y el toldo comiencen a cerrarse, y suelte la llave para cerrar completamente el quemacocos.

Luz Interior

Lámpara de Lectura Delantera

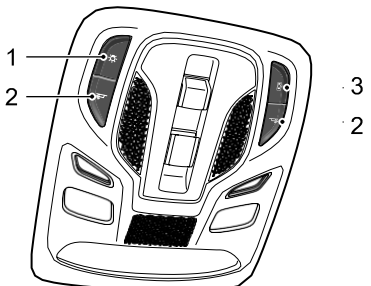

1 Interruptor principal de control manual de las luces de lectura delanteras y traseras

2 Lámpara de lectura lateral correspondiente Interruptor de control manual

3 Interruptor de control automático

Funcionamiento Manual

Pulse el interruptor principal 1 para encender las lámparas de lectura delanteras y traseras, y vuelva a pulsarlo para apagarlas.

Pulse uno de los interruptores 2 para encender la lámpara de lectura delantera correspondiente, y vuelva a pulsar para apagarla.

Funcionamiento Automático

Además del interruptor manual anterior para controlar las luces de lectura delanteras y traseras, el vehículo también está equipado con funciones de control automático en algunas escenas. Pulse el interruptor 3 para activar/desactivar la función.

Cuando el funcionamiento automático está activado, las luces interiores se encenderán automáticamente siempre que ocurra lo siguiente :

- El auto se desbloquea.
- Se abre cualquier puerta.
- Cuando el auto equipado con sensor de luz detecta que la luz ambiental es oscura o la luz lateral se ilumina o se apaga durante 30 s, se apagará.

Nota: En circunstancias normales, si una puerta o la cajuela se dejan abiertos durante más de 15 minutos, las luces interiores se apagarán

Automáticamente. En caso de que la batería esté baja, se apagarán más rápido las luces interiores.

Rear Reading Lamp

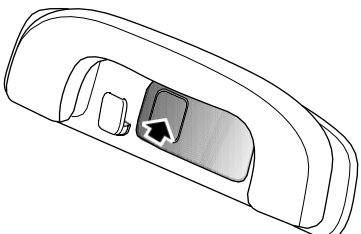

Las luces de cortesía traseras están situadas en los lados izquierdo y derecho del techo. Presione la cubierta de la lámpara como se indica en la flecha para encender las luces de cortesía traseras, y vuelva a presionarla para apagarlas.

Funcionamiento Automático

Pulse el botón de On/Off como se indica en la flecha para activar/desactivar el funcionamiento automático.

Cuando la función de funcionamiento automático está activada, la iluminación de las luces de cortesía delanteras y traseras se produce automáticamente cuando ocurre lo siguiente:

- El vehículo se desbloquea;
- Se abre cualquier puerta;
- Cuando el vehículo equipado con sensor de luz detecta que la luz ambiental es oscura o la luz lateral se ilumina o se apaga durante 30s, ponga el interruptor de arranque en OFF.

Nota: En circunstancias normales, si las puertas se abren durante cierto tiempo, las luces de cortesía delanteras y traseras se apagarán automáticamente. En caso de batería baja, las luces de cortesía delanteras y traseras se apagarán más rápidamente.

Toma de Corriente

Asegúrese de que la tapa de la toma de corriente esté insertada cuando no se utilice la toma de corriente de 12 V. De este modo, se asegurará de que no entren residuos u objetos extraños en la toma que impidan su uso o provoquen cortocircuitos.

El voltaje de la toma de corriente de 12V es de 12 voltios, y la potencia nominal es de 120 vatios, por favor no utilice el aparato eléctrico con una potencia superior a la nominal.

El uso prolongado de la toma de corriente de la consola delantera o de los puertos USB cuando el vehículo no está arrancado provocará la descarga prematura de la batería del vehículo, por lo que éste no podrá arrancar.

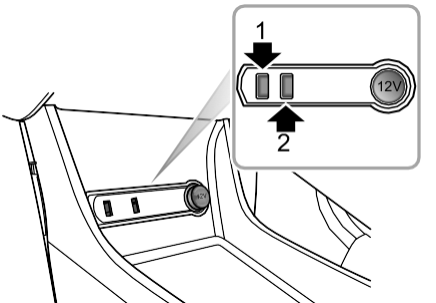

La toma de corriente delantera de 12 V está situada en la parte delantera de la consola central. Cuando el interruptor START/STOP está en la posición ACC/ON/RUNNING, extraiga la tapa de la toma y podrá utilizarla como fuente de alimentación.

En el lado izquierdo de la toma de corriente delantera de 12 V hay dos puertos USB (1 y 2), que pueden proporcionar una tensión de 5 V cuando sirven como toma de corriente, o realizar la función de transmisión de datos.

También hay dos puertos USB equipados en la parte trasera de la consola central, que sólo pueden proporcionar un voltaje de 5V cuando sirven como toma de corriente.

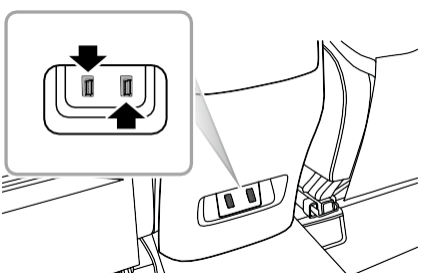

Nota: Es posible que los puertos USB de tu vehículo no admitan algunos dispositivos de carga rápida.

Sistema de Carga Inalámbrica para Teléfonos Celulares *

La función de carga inalámbrica del teléfono celular es realizar la carga del teléfono celular bajo la condición de que el teléfono celular no necesita una conexión de cable a través de la inducción electromagnética.

Nota: Sólo es aplicable a los teléfonos certificados por el estándar WPC Qi.

Carga Inalámbrica para Teléfonos Celulares

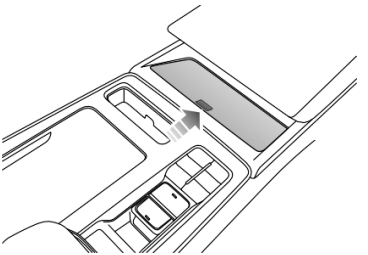

La zona de carga inalámbrica está situada delante del descansabrazos de la consola central; cuando el interruptor de arranque está en la posición ACC/ON/RUNNING, se puede utilizar la función de carga. Coloque la parte posterior del teléfono en el área de carga para la carga inalámbrica.

Nota: Sólo se puede cargar un teléfono celular a la vez.

Nota: Para un mejor efecto de carga, coloque el teléfono celular completamente en el panel de carga inalámbrica y alinee el centro del teléfono celular con el centro del cargador inalámbrico.

Nota: Cuando el conductor no está en el auto, se recomienda no cargar el teléfono celular en el auto para evitar posibles riesgos de seguridad.

Nota: En carreteras con baches, la función de carga inalámbrica del teléfono celular puede detenerse y reanudarse intermitentemente. Si el teléfono celular se desvía de la zona de carga y deja de cargar, es necesario volver a colocarlo en la zona de recarga.

Nota: El tamaño de las diferentes marcas de teléfonos es diferente, la posición de la bobina de carga del teléfono tiene diferencia, por lo tanto la posición del teléfono puede ser ajustada. Además, la carcasa de algunos teléfonos tiene un impacto en la carga inalámbrica.

Nota: Los diferentes modelos de teléfonos celulares tienen diferentes velocidades de carga.

Si el teléfono celular no se puede cargar correctamente, asegúrese de que no haya materias extrañas en el área de carga inalámbrica o espere a que el área de carga inalámbrica se enfríe antes de seguir intentando. Si sigue fallando, acuda a un Taller local autorizado.

IMPORTANTE
• Cuando el sistema de carga inalámbrica del teléfono celular funcione, asegúrese de que la llave inteligente esté a 20 cm o más del área de carga inalámbrica. • No coloque monedas, tarjetas IC, llaves metálicas u otros artículos con una gran cantidad de composición metálica en el área de carga inalámbrica con su teléfono, de lo contrario puede provocar el fallo de la función de carga inalámbrica.

Guantera

Dispositivos de Almacenamiento

Instrucciones de Uso

- Cierre todos los dispositivos de almacenamiento cuando el vehículo esté en movimiento. Dejar estos dispositivos de almacenamiento abiertos puede causar lesiones personales en caso de arranque de emergencia, frenada brusca y accidente de tráfico.
- No coloque materiales inflamables, como líquidos o mecheros, en los dispositivos de almacenamiento. En los veranos calurosos, las altas temperaturas pueden encender los materiales inflamables y provocar incendios.

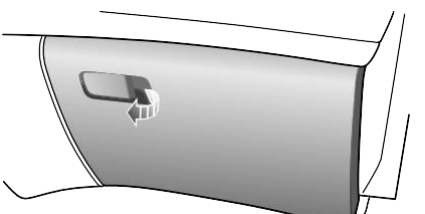

Tire de la manija de la tapa de la guantera para abrirla, y la luz de la guantera * se encenderá automáticamente.
Empuje la tapa hacia delante para cerrar la guantera. Asegúrese de que la guantera está completamente cerrada cuando se conduce el vehículo.

Caja del Descansabrazos de la Consola Central

Levante el descansabrazos (como indica la flecha) para abrir la tapa de la caja. Baje el descansabrazos para cerrar la caja del descansabrazos de la consola central.

Caja para Anteojos *

La caja para anteojos sólo debe utilizarse cuando el vehículo está detenido.

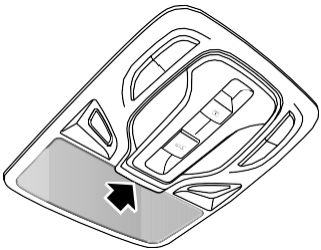

La caja para anteojos está situada en las proximidades de las luces de cortesía delanteras. Pulse el panel (como indica la flecha) para abrir la caja para anteojos. Cierre la caja para anteojos cuando no esté en uso.

Nota: En la caja para anteojos sólo pueden colocarse los anteojos con la montura estándar.

Portavasos

NO coloque bebidas calientes en el portavasos mientras conduce. Si se derraman, pueden producirse daños personales o materiales.

Portavasos de Consola Central

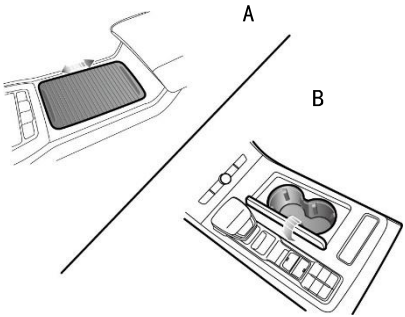

El portavasos de la consola central está situado delante del ensamblaje del descansabrazos de la consola central.

Según la configuración de los diferentes modelos, existen dos estilos de portavasos en la consola central: A y B.

Descansabrazos trasero y portavasos trasero

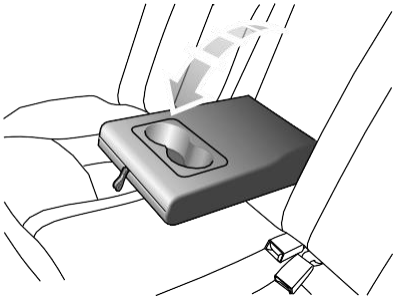

Se puede plegar hacia delante para abrir el descansabrazos trasero. El portavasos está situado delante del descansabrazos trasero, donde se puede colocar una taza o una botella de bebida.

Canastilla de Techo

Las cargas en el techo no deben superar la carga máxima autorizada para el techo, ya que de lo contrario pueden provocar un accidente y causar daños en el vehículo.

Las cargas sueltas o mal sujetadas pueden caer de la canastilla y provocar un accidente o causar daños a las personas.

Cuando se transportan objetos pesados o de gran tamaño en la canastilla del techo, la capacidad de control del automóvil cambiará debido al desplazamiento del centro de gravedad y al aumento de la superficie frontal. Evite la dirección de emergencia, aceleración de emergencia o frenado de emergencia cuando el vehículo esté en marcha.

Preste atención a lo siguiente al utilizar la canastilla de techo:

- Ajuste las cargas en la parte delantera del techo, en la medida de lo posible, y distribuya la carga del techo de manera uniforme.
- Asegúrese de retirar las cargas del techo y el equipo de carga instalado por usted mismo antes de pasar por el equipo de limpieza automático
- La altura del auto cambia después de cargar objetos en la canastilla de techo, así que asegúrese de comprobar previamente si el auto puede pasar por lugares bajos como un túnel o la puerta de un garaje.
- Las cargas en la canastilla del auto no deben impedir la apertura del quemacocos y de la cajuela ni afectar a la antena del techo.
- Tenga cuidado de no golpear las cargas del techo al abrir la cajuela.
- Al montar o desmontar un equipo de carga, siga las instrucciones del fabricante del equipo de carga.

Carga Máxima Autorizada para el Techo

La carga máxima autorizada para el techo es de 75 kg, y la carga del techo incluye el peso de las cargas del techo y el del equipo de carga instalado.

Asegúrese de conocer el peso de las cargas, y péselas cuando sea necesario. No supere nunca la carga máxima autorizada para el techo.

Revisión Periódica

Revise siempre las condiciones de los conectores de

los conectores de pernos y sujetadores antes de utilizar el portaequipajes. Revise periódicamente el estado de los conectores de pernos y de los sujetadores.

Aire Acondicionado

70 Ventilación

73 Panel de Control de A/C

Ventilación

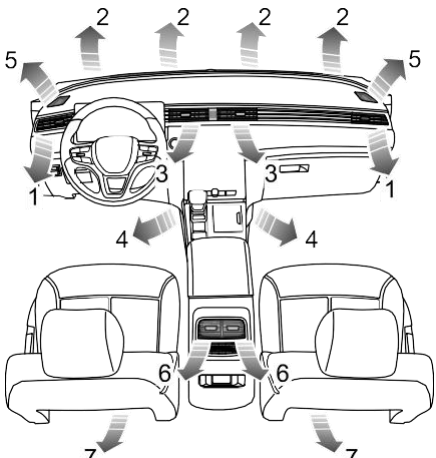

1 Ventilas Laterales
2 Ventilas del Parabrisas
3 Ventilas Centrales
4 Ventilas de Pies de Asientos Delanteros
5 Ventilas de Ventanas Laterales Delanteras
6 Ventilas Centrales Traseras
7 Ventilas de los Pies de Asientos Traseros

El sistema de A/C se utiliza para ajustar la temperatura, velocidad, humedad y limpieza del aire en el vehículo. El aire fresco se introduce a través de la rejilla de entrada de aire situada bajo el parabrisas y el filtro del aire acondicionado. Mantenga siempre la rejilla de entrada de aire libre de obstáculos como hojas, nieve o hielo.

Filtro de A/C

El filtro del A/C (elemento filtrante del A/C) se utiliza para filtrar el aire. Para que siga siendo totalmente eficaz, el filtro debe sustituirse en el intervalo de mantenimiento recomendado.

Ventilas

Ajuste de Ventilas Centrales

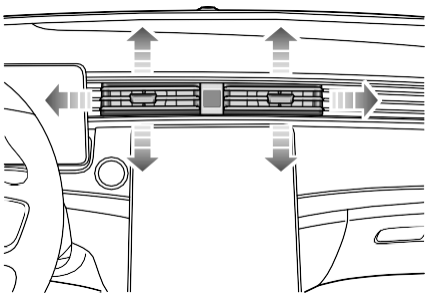

Deslice el botón situado en el centro de las ventilas de lado a lado para abrir o cerrar la ventila. Dirija el flujo de aire moviendo el botón hacia arriba y hacia abajo, o de lado a lado

Ajuste de Ventilas Laterales

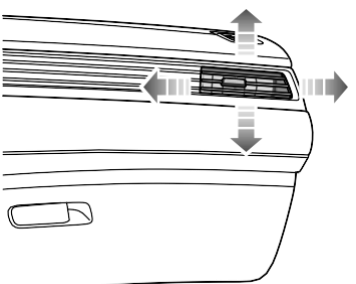

Deslice el botón situado en el centro de las ventilas de lado a lado para abrir o cerrar la ventila. Dirija el flujo de aire moviendo el botón hacia arriba y hacia abajo, o de lado a lado.

Ajuste de Ventilas Centrales Traseras

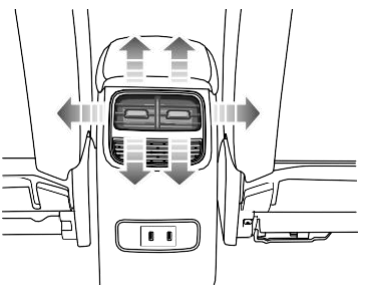

Deslice el botón situado en el centro de las ventilas de un lado a otro para abrir o cerrar la ventilación. Dirija el flujo de aire moviendo el botón hacia arriba y hacia abajo, o de lado a lado.

Panel de Control A/C

1 Tecla de acceso directo del interruptor del aire acondicionado
2 Tecla de acceso directo del interruptor de velocidad/temperatura del ventilador
3 Tecla de inicio / botón de ajuste del volumen y del aire acondicionado
4 Descongelador/Desempañante
5 Ventana trasera térmica

Tecla de Acceso Rápido al Interruptor del Aire Acondicionado

Pulse la tecla de acceso directo del interruptor del aire acondicionado, la tecla se iluminará y el sistema de aire acondicionado se encenderá. Vuelva a pulsarla, se apagará la tecla y el sistema de aire acondicionado se apagará.

Nota: Encienda el sistema de aire acondicionado a través de la tecla de acceso directo del interruptor de aire acondicionado, y el estado anterior al último aire acondicionado se apaga por defecto.

Tecla de acceso directo del interruptor de velocidad/temperature del ventilador

Pulse la tecla de acceso directo del interruptor de velocidad/temperatura del ventilador.

Cuando está encendido, gire el botón de ajuste del volumen y del aire acondicionado para ajustar rápidamente la velocidad del ventilador; cuando está encendido, gire el botón de ajuste del volumen y del aire acondicionado para ajustar rápidamente la temperatura de salida de aire

Nota: Cuando el sistema de aire acondicionado está apagado, pulse la tecla de acceso directo del interruptor de velocidad/temperatura del ventilador, gire el botón de ajuste del volumen y del aire acondicionado, y el sistema de aire acondicionado también puede encenderse. Al mismo tiempo, la tecla de acceso directo del interruptor del aire acondicionado está encendida.

Deshielo/Desempañado

Pulse el botón desempañado/desempañado el indicador de la función de refrigeración se iluminará y el sistema activará la función deshielo/desempañado para eliminar el vaho o la escarcha del parabrisas y del vidrio delantero.

Si vuelve a pulsar el botón de deshielo/descongelación, saldrá de la función de desempañado/descongelación y el sistema volverá al estado anterior.

En el modo de deshielo/desempañado, el funcionamiento del modo de distribución de aire saldrá del modo de deshielo/desempañado.

Ventana Trasera Térmica

Los elementos de calefacción del interior de la luneta trasera se dañan fácilmente. NO raspe ni raye el interior del cristal. NO pegue etiquetas sobre los elementos de calefacción.

P Pulse el botón de la luneta trasera térmica para activar o desactivar la función.

El indicador del botón se enciende cuando la función está activada y se apaga cuando la función está desactivada. La luneta trasera térmica dispone de una función de temporizador y se desconecta automáticamente después de un tiempo preestablecido.

Asientos y Elementos de Seguridad

76 Asientos

81 Cinturones de Seguridad

93 Bolsas de Aire

101 Elementos de Seguridad Infantil

Asientos

Introducción

Para evitar daños personales debidos a la pérdida de control del vehículo, NO ajuste los asientos mientras el automóvil está en movimiento.

El auto está equipado con asientos delanteros ajustables en 6 o 4 direcciones y asientos traseros independientes.

La posición ideal del asiento debe asegurar una posición de conducción cómoda, que le permita sostener el volante con los brazos y las piernas ligeramente flexionados y controlar todo el equipo. Tenga cuidado al ajustar la altura del asiento delantero: los pies del pasajero trasero podrían quedar atrapados al bajar el asiento.

No incline demasiado el respaldo del asiento delantero hacia atrás. El cinturón de seguridad ofrece un beneficio óptimo si el ángulo del respaldo está ajustado a unos 25° con respecto a la posición vertical. Los asientos del conductor y del acompañante deben colocarse lo más atrás posible. Un asiento bien ajustado ayuda a reducir el riesgo de lesiones por sentarse demasiado cerca de una bolsa de aire que se infla.

Reposacabezas

Ajuste la altura del reposacabezas de manera que su parte superior esté en línea con la parte superior de la cabeza del ocupante. Esta ubicación puede reducir el riesgo de lesiones en la cabeza y el cuello en caso de colisión. NO ajuste ni retire los reposacabezas con el auto en movimiento.

NO cuelgue nada en ningún reposacabezas o varilla del reposacabezas.

El reposacabezas está diseñado para evitar el movimiento hacia atrás de la cabeza en caso de colisión o frenada de emergencia, reduciendo así el riesgo de lesiones en la cabeza y el cuello.

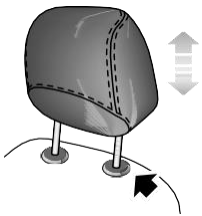

Hay 3 posiciones para ajustar la altura del reposacabezas del asiento.

Al ajustar el reposacabezas de una posición baja a una alta, tire del reposacabezas directamente hacia arriba y presione suavemente el reposacabezas hacia abajo después de que llegue a la posición deseada para asegurarse de que está bloqueado en su posición. Para retirar el reposacabezas, mantenga pulsados los botones de guía (mostrados en la figura anterior) situados a la izquierda del reposacabezas, y tire del reposacabezas hacia arriba para retirarlo.

Para ajustar el reposacabezas de una posición alta a una baja, pulse el botón de guía (mostrado en la figura anterior) y presione el reposacabezas hacia abajo; suelte el botón cuando llegue a la posición deseada y presione suavemente el reposacabezas hacia abajo para asegurarse de que queda bloqueado.

Ajuste Manual del Asiento

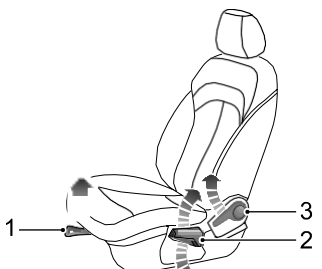

1 Ajuste hacia adelante/hacia atrás

Levante la palanca (1) situada debajo del cojín del asiento, deslice el asiento hasta una posición adecuada, suelte la palanca para asegurarse de que el asiento queda bloqueado en su posición.

2 Ajuste de la altura *

Levante la palanca (2) repetidamente para elevar el cojín del asiento, y presione la palanca hacia abajo para bajar el cojín del asiento.

3 Ajuste del respaldo

Levante la palanca (3), ajuste el respaldo hasta que quede en una posición satisfactoria y suelte la palanca.

Ajuste Eléctrico del Asiento *

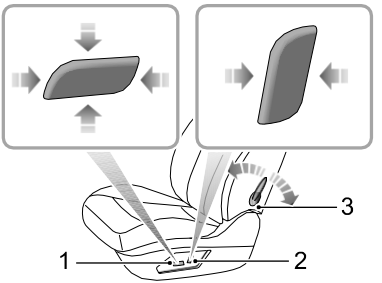

1 Ajuste hacia delante/hacia atrás

Pulse el interruptor (1) hacia delante o hacia atrás para desplazar el asiento hacia delante/hacia atrás.

2 Altura del cojín

Tire del interruptor hacia arriba o empuje hacia abajo (1) para subir o bajar el cojín del asiento.

3 Ajuste del respaldo

Mueva el interruptor (2) hacia delante/atrás para ajustar el respaldo hasta que alcance el ángulo deseado.

4 Ajuste del soporte lumbar

Mueva la palanca (3) para ajustar la dureza del apoyo lumbar.

Asientos Traseros

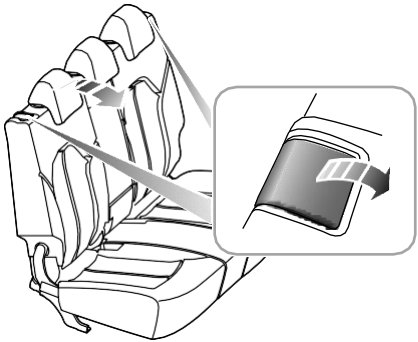

Ajuste del Respaldo del Asiento Trasero

Tire hacia arriba de la palanca de bloqueo de control situada en la parte superior del respaldo del asiento trasero para liberar el estado de bloqueo del respaldo, ajuste el asiento en la posición deseada y suelte la palanca de bloqueo de control. Asegúrese de que el respaldo esté completamente bloqueado en su posición.

Asientos Traseros Abatibles

Para aumentar el espacio para el equipaje, baje por completo (o retire) todos los reposacabezas, tire hacia arriba de las respectivas palancas de bloqueo de los mandos y abata el respaldo del asiento hacia delante.

Nota: Cuando el reposacabezas del asiento trasero no está completamente bajado o el respaldo del asiento delantero está excesivamente inclinado hacia atrás, es muy probable que el plegado del asiento trasero dañe el respaldo del asiento delantero, el pequeño compartimento portaobjetos o el reposacabezas del asiento trasero.

Despliegue y Bloqueo de Respaldos de Asientos Traseros

Para volver a colocar el respaldo del asiento trasero en posición vertical, tire de la palanca de bloqueo del mando para liberar el bloqueo, levante el respaldo del asiento trasero, cuando se alcance la posición vertical deseada, se oirá un "clic". Asegúrese de que el respaldo esté bloqueado en su posición.

Nota: Al devolver el respaldo del asiento trasero a la posición deseada, asegúrese de que el cinturón de seguridad trasero no quede atrapado.

Cinturones de Seguridad

Lleve siempre el cinturón de seguridad correctamente, y compruebe si todos los pasajeros del vehículo también llevan el cinturón de seguridad correctamente. No se permite que ninguna persona ocupe el asiento cuyo cinturón de seguridad no esté bien puesto. Llevar el cinturón de seguridad de forma incorrecta puede causar lesiones graves o incluso la muerte en caso de colisión.

Las bolsas de aire no pueden sustituir a los cinturones de seguridad. Las bolsas de aire sólo pueden proporcionar apoyo adicional cuando se activan, y no todos los accidentes de tráfico activarán las bolsas de aire. Tanto si se activan las bolsas de aire como si no, los cinturones de seguridad pueden reducir los riesgos de lesiones graves o de muerte en los accidentes. Por lo tanto, los cinturones de seguridad deben usarse correctamente.

No se desabroche el cinturón de seguridad durante la conducción. De lo contrario, pueden producirse lesiones graves o la muerte en caso de accidente o de frenada de emergencia.

Está prohibido abrochar el cinturón de seguridad o insertar la hebilla con un acero alternativo cuando el conductor abandona su asiento, ya que puede provocar que los motores de algunos autos se pongan en marcha automáticamente cuando el conductor se marcha.

Este auto está equipado con una luz de advertencia del cinturón de seguridad para recordarle que debe abrocharse el cinturón.
Durante la conducción, los cinturones de seguridad deben estar abrochados. Porque:
Nunca se puede predecir si se va a producir un accidente por colisión y su gravedad.
En muchos casos de accidentes por colisión, los pasajeros con los cinturones de seguridad bien abrochados están bien protegidos, mientras que los pasajeros con los cinturones de seguridad no abrochados sufren lesiones graves o incluso la muerte. La experiencia ha demostrado claramente que el hecho de llevar o no abrochado el cinturón de seguridad importa en muchos accidentes de colisión.
Por lo tanto, todos los pasajeros deben llevar el cinturón de seguridad correctamente abrochado, incluso en los viajes de corta distancia.

Protección Proporcionada por los Cinturones de Seguridad

Es igualmente importante que los pasajeros de los asientos traseros se abrochen correctamente los cinturones de seguridad. De lo contrario, los pasajeros con los cinturones de seguridad mal abrochados saldrán despedidos hacia delante en los accidentes, y se pondrán en peligro tanto ellos como el conductor y los demás pasajeros.

Durante la conducción, la velocidad de desplazamiento de los pasajeros es la misma que la del vehículo.

En caso de accidente por colisión frontal o frenada de emergencia, los pasajeros del vehículo no se detendrán, sino que seguirán avanzando a la velocidad anterior a la colisión hasta que choquen con un objeto.

Este objeto puede ser el volante, el panel de instrumentos, el parabrisas o cualquier objeto del vehículo que se interponga en el movimiento hacia delante, y los pasajeros con el cinturón de seguridad correctamente puesto estarán bien protegidos.

Cuando el cinturón de seguridad está correctamente colocado, se bloqueará automáticamente en caso de accidente por colisión o frenada de emergencia para reducir su velocidad junto con la del vehículo, de modo que para evitar el movimiento fuera de control que puede causar lesiones graves al conductor y a los pasajeros. Bajo la protección del cinturón de seguridad, tendrá una mayor distancia y más tiempo para detener el movimiento, y el hueso más fuerte de su cuerpo soportará la fuerza del impacto. Por eso es importante abrocharse el cinturón de seguridad correctamente.

Cuando se produce un pequeño accidente de tráfico, intentar apuntalar el cuerpo con los brazos es muy peligroso. Incluso la colisión a baja velocidad generará una fuerza que los brazos y las manos no pueden soportar, por lo que hay que llevar el cinturón de seguridad correctamente durante la conducción.

Cómo Usar el Cinturón de Seguridad Correctamente

Cuando se produce un accidente, el uso incorrecto del cinturón de seguridad puede causar lesiones graves o incluso la muerte.

Cada cinturón de seguridad es para uso de un solo pasajero cada vez. No comparta un cinturón de seguridad.

No comparta un cinturón de seguridad con el niño o el bebé en brazos.

Quítese el abrigo pesado o suelto cuando lleve puesto el cinturón de seguridad, para que no afecte a la protección que ofrece el cinturón de seguridad.

El cinturón de seguridad no debe colocarse contra objetos duros o frágiles como bolígrafos, anteojos y llaves, etc. De lo contrario, podría causar daños adicionales a los usuarios del cinturón de seguridad.

Reclinarse durante la conducción es muy peligroso. El cinturón de seguridad no puede proporcionar una protección eficaz cuando te reclinas en el asiento. Cuando se produce un accidente, su cuerpo cruzará el cinturón de hombro y dañará su cuello u otras partes. El cinturón de cadera se deslizará hacia su abdomen y aplicará fuerza sobre él, lo que causará lesiones graves.

Los cinturones de seguridad instalados en su vehículo están destinados a ser utilizados por personas de talla adulta. Por lo tanto, esta parte del contenido sólo es aplicable a las personas con estatura normal de adulto. Para conocer el contenido sobre el uso de los cinturones de seguridad por parte de los niños, consulte "Cómo utilizan los niños los cinturones de seguridad".
Los cinturones de seguridad instalados en este vehículo son cinturones de cadera-hombro.
Para obtener una protección eficaz durante la conducción, el pasajero deberá apoyar los pies en el suelo delante de él, sentarse con el cuerpo erguido, y el respaldo del asiento no deberá inclinarse excesivamente hacia atrás, con toda la espalda apoyada en el respaldo del asiento, y utilizar los cinturones de seguridad correctamente.

Cinturones de Cadera-Hombro

Siga las siguientes instrucciones para utilizar correctamente los cinturones de cadera-hombro.

1 Sujete la lengüeta metálica y tire con firmeza del cinturón de seguridad por encima del hombro y sobre el pecho. Asegúrese de que el cinturón no se retuerce.

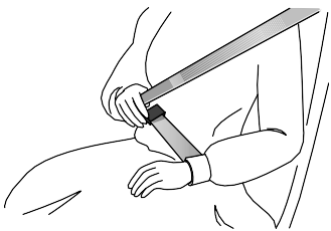

2 Introduzca la lengüeta metálica en la hebilla hasta que oiga un "clic", que indica que el cinturón de seguridad está bien cerrado.

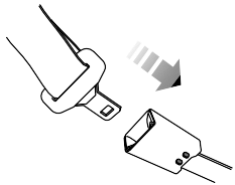

3 Tire del cinturón de hombro hacia arriba y apriete el cinturón de cadera.

4 Para aflojar el cinturón de seguridad, pulse el botón rojo de la hebilla. El cinturón de seguridad se retrae automáticamente a su lugar original.

IMPORTANTE
• Antes de cerrar la puerta, asegúrese de que el cinturón de seguridad no perturbe el cierre de la puerta, de lo contrario, el cinturón de seguridad o el vehículo podrían resultar dañados. • Si tira del cinturón de seguridad sobre su cuerpo demasiado rápido, el cinturón de cadera-hombro puede quedar bloqueado. Si esto ocurre, deje que el cinturón de seguridad se retraiga un poco para desbloquearlo. A continuación, tire lentamente del cinturón de seguridad a lo largo del cuerpo.

IMPORTANTE

- Si resulta difícil sacar el cinturón de seguridad del elemento guía, es posible que el cinturón de seguridad se retuerza en el panel lateral debido a su rápida retracción. Sujete la lengüeta y extraiga el cinturón de seguridad lentamente, retrayéndolo en el panel de revestimiento lateral después de alisarlo.
- Coloque la cinta del cinturón de seguridad exterior trasero en el clip del cinturón de seguridad del panel de revestimiento del poste D después de utilizarlo para evitar que caiga detrás del respaldo del asiento durante el plegado del asiento trasero y que afecte al uso normal la próxima vez
- Aunque el cinturón de seguridad no esté completamente alisado, es necesario utilizarlo durante la conducción, pero la parte retorcida del cinturón de seguridad no debe entrar en contacto con el pasajero. Cuando esto ocurra, acuda al Taller Autorizado MG para reparar el cinturón de seguridad.

Correcta Colocación de Cinturones de Seguridad

Asegúrese de que el cinturón de seguridad no le oprima el cuello o el abdomen. Nunca tire del cinturón de seguridad por detrás de la espalda o por debajo de los brazos.

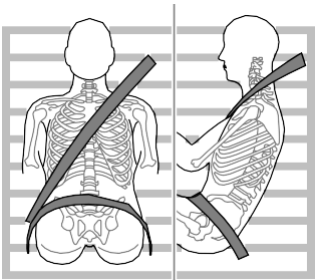

Al usar los cinturones de seguridad, el cinturón de cadera debe estar lo más bajo posible y pegado a las caderas. Nunca cruce el abdomen. Cuando se produce una colisión, el cinturón de cadera puede aplicar fuerza sobre las caderas y reducir la posibilidad de que se mueva por debajo del cinturón de cadera. Si se mueve por debajo del cinturón de cadera, éste aplicará fuerza sobre el abdomen,

lo que puede causar lesiones graves o mortales. El cinturón de hombro debe cruzar el centro del hombro y el pecho. En caso de frenada de emergencia o accidente de colisión, el cinturón de hombro se bloqueará. Nunca cruce el cuello, los brazos, ni cruce por debajo de los brazos o por detrás de la espalda.
Para que los cinturones de seguridad puedan proporcionar la máxima protección, los cinturones de seguridad deben permanecer siempre planos y pegados al cuerpo del pasajero con comodidad. Ajuste el cinturón de seguridad para asegurarse de que no esté flojo.

Ajuste de la altura del punto de anclaje superior del cinturón de seguridad

Nunca ajuste la altura del cinturón de seguridad durante la conducción.

Asegúrese de que el punto de anclaje superior del cinturón de seguridad se ha ajustado a la altura adecuada y se ha bloqueado en su sitio, ya que, de lo contrario, podrían producirse lesiones e incluso la muerte en caso de colisión.

Los asientos del conductor y del acompañante están equipados con reguladores del punto de anclaje superior del cinturón de seguridad. Ajústelos a la altura necesaria para que el cinturón de seguridad de los hombros cruce justo por la mitad del hombro. El cinturón de seguridad debe mantenerse alejado de la cara y el cuello, pero no puede deslizarse por debajo del hombro. Un ajuste incorrecto de la altura del cinturón de hombro reducirá la eficacia del cinturón de seguridad en caso de accidentes de colisión o de frenada de emergencia.

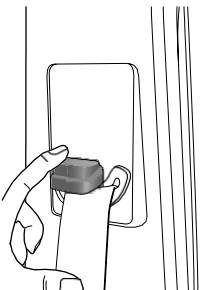

Siga las siguientes instrucciones para utilizar correctamente el punto de anclaje superior del cinturón de seguridad.

1 Tire del cinturón de seguridad.

2 Pulse el botón de liberación y mueva el regulador de altura a la posición deseada. Empuje el deslizador para mover el ajustador.

3 Después de mover el ajustador a la posición deseada, intente mover el ajustador hacia abajo con el botón de liberación liberado para asegurarse de que está bloqueado en su lugar.

Uso del Cinturón de Seguridad Durante el Embarazo

Abrocharse el cinturón de seguridad correctamente puede proteger tanto a la futura madre como al feto de daños en caso de colisión. Al igual que todos los pasajeros, la mujer embarazada puede sufrir lesiones más graves en accidentes de colisión o parada repentina si no lleva puesto el cinturón de seguridad correctamente.

Durante todo el embarazo, la mujer embarazada debe llevar correctamente el cinturón de seguridad de cadera-hombro. El cinturón de hombro debe cruzar el pecho en la posición adecuada. El cinturón de cadera debe cruzar las caderas lo más bajo posible y pegarse al bulto del bebé. El cinturón de seguridad debe mantenerse plano, sin presionar el abdomen de la mujer embarazada.

Por favor, consulte con su médico para obtener más consejos en detalle.

Uso del Cinturón de Seguridad por los Discapacitados

Las personas discapacitadas también deben llevar el cinturón de seguridad correctamente durante la conducción.
Consulte a su médico para obtener más información.

Cómo Usan los Niños el Cinturón de Seguridad

Deben tomarse medidas de protección adecuadas para los niños durante la conducción.

Por razones de seguridad, los niños deben viajar en un dispositivo de retención infantil fijado al asiento trasero.

Bebés

Debe elegirse un dispositivo de retención infantil adecuado en función de la edad, la altura y el peso de los niños.

Nunca lleve a un niño o a un bebé en brazos durante la conducción. Cuando se produzcan accidentes por colisión, el peso del niño producirá una fuerza tan grande que usted no podrá sujetar al niño. El niño saldrá despedido hacia delante y sufrirá lesiones graves o incluso la muerte.

Los cinturones de seguridad para adultos no son adecuados para los niños pequeños, porque los cinturones de seguridad no pueden bloquear sus caderas con fuerza. Si se producen accidentes de colisión, sufrirán lesiones graves o incluso la muerte. Por lo tanto, deben recibir una protección especial.

Los bebés deben utilizar un dispositivo de retención infantil. Debe elegir el dispositivo de retención adecuado para su vehículo y su hijo, e instalarlo y utilizarlo de acuerdo con las instrucciones del fabricante. Consulte el apartado "Dispositivos de retención infantil" de esta sección para obtener más información.

Niños Mayores

Nunca se permite compartir el mismo cinturón entre los niños. Los niños se amontonarán y se lesionarán gravemente en caso de accidente.

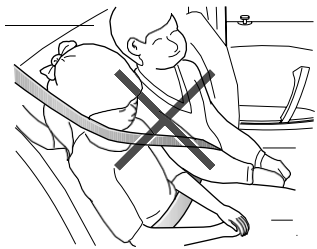

Cuando los niños son pesados y superan la edad de utilizar el dispositivo de retención infantil, deben utilizar los cinturones de seguridad equipados en el vehículo. Haga que los niños se

sienten y utilicen los cinturones de seguridad de regazo y hombro, para que el cinturón de hombro pueda proporcionar una protección más eficaz. Según las estadísticas de accidentes, los niños están más seguros si se sientan en el asiento trasero y utilizan correctamente los cinturones de seguridad.

Compruebe la posición correcta de los cinturones de. seguridad a tiempo. Ajuste la altura de los cinturones de seguridad para mantener el cinturón de hombro alejado de la cara y el cuello de los niños. El cinturón de cadera debe cruzar las caderas lo más bajo posible, apenas tocar el muslo y estar bien ajustado. De esta manera, los cinturones de seguridad pueden pasar la fuerza aplicada a la parte más fuerte del cuerpo de los niños en los accidentes.

Si el cinturón de hombro está demasiado cerca de la cara o el cuello de los niños, compre y utilice un cojín de refuerzo para niños que cumpla con la ley o la norma pertinente. El cojín de refuerzo para niños puede elevar a los niños a la altura en la que el cinturón de hombro cruza justo por la mitad del hombro y bajar el cinturón de cadera a las caderas.

Pretensores del Cinturón de Seguridad *

Los pretensores de los cinturones de seguridad sólo se activan una vez y luego DEBEN SER SUSTITUIDOS. Si no se sustituyen los pretensores, se reducirá la eficacia del sistema de retención delantero del vehículo.

Si el pretensor del cinturón de seguridad se activa,

el cinturón de seguridad puede seguir funcionando bien. El cinturón de seguridad debe seguir utilizándose correctamente en condiciones de circular con el vehículo, y sustituir el pretensor del cinturón de seguridad en el Taller Autorizado MG.

El pretensor del cinturón de seguridad está equipado junto a los retractores del cinturón de seguridad de los asientos delanteros. Aunque el pretensor del cinturón de seguridad permanece invisible, forma parte del conjunto del cinturón de seguridad. El pretensor del cinturón de seguridad funciona junto con las bolsas de aire para proteger al conductor y a los pasajeros. Cuando se produce una colisión frontal media o grave y se cumplen las condiciones para activar el pretensor, el pretensor ayudará a asegurar el cinturón de seguridad para reducir el movimiento de los pasajeros hacia delante.

El testigo de advertencia de la bolsa de aire en el cuadro de instrumentos le recordará una posible avería de los pretensores del cinturón de seguridad (véase "Luces de advertencia e indicadores" en el apartado "Instrumentos y mandos").

El pretensor sólo puede funcionar una vez. Si el pretensor se activa en una colisión, debe ser sustituido; es posible que también tenga que sustituir otras piezas del sistema de cinturones de seguridad. Consulte el apartado "Sustitución de piezas del SRS después de una colisión" en "Bolsas de Aire" de esta sección.

IMPORTANTE

- Los pretensores de los cinturones de seguridad NO se activan en caso de impactos leves.
- Los pretensores de los cinturones de seguridad son piezas de seguridad y deben ser sustituidos, desmontados y montados por un técnico profesional de acuerdo con las especificaciones técnicas y los procedimientos de MG. Para una mejor garantía de su seguridad, le recomendamos que consulte a un Taller Autorizado MG.
- Para la protección normal de su seguridad por medio de los pretensores de los cinturones de seguridad, después de 10 años desde la matriculación (o sustitución de las bolsas de aire), algunos componentes deberán ser sustituidos. Si tiene alguna duda sobre el dispositivo dentro de este periodo, le recomendamos que consulte a un Taller Autorizado MG. La página correspondiente del Manual de Garantía y Mantenimiento debe ser firmada y sellada una vez finalizado el trabajo, para garantizar la trazabilidad del producto.

Revisión, Mantenimiento y Sustitución de Cinturones de Seguridad

Revisón de Cinturones de Seguridad

Los cinturones de seguridad rotos o desgastados pueden no funcionar en accidentes de colisión. Pueden romperse por la fuerza del impacto.

Si el cinturón de seguridad está agrietado o desgastado, hágalo cambiar inmediatamente.

Asegúrese de que el botón rojo de liberación de la hebilla del cinturón de seguridad se mantiene hacia arriba o hacia fuera, para que los cinturones de seguridad puedan desabrocharse rápidamente en caso de emergencia.

Siga las siguientes instrucciones para revisar periódicamente la lámpara de advertencia del cinturón de seguridad, el cinturón de seguridad, lengüeta metálica, hebilla, retractor y dispositivo de fijación:

- Inserte la lengüeta metálica del cinturón de seguridad en la hebilla correspondiente y tire del cinturón de seguridad cerca de la hebilla para que pueda bloquearse.
- Sujete la lengüeta metálica y tire rápidamente del cinturón de seguridad hacia delante para que el dispositivo de fijación pueda bloquearse automáticamente y evitar que se extraiga el cinturón de seguridad.
- Tire de todo el cinturón de seguridad para comprobar la suavidad y si hay fractura, rotura o abrasión.
- Retraiga el cinturón para comprobar si la retracción es suave, continua y completa.
- Revise si el sistema del cinturón de seguridad está suelto o roto, o tiene piezas que puedan afectar al funcionamiento del sistema del cinturón de seguridad.
- Revise si la lámpara de advertencia del cinturón de seguridad funciona bien.

Si el cinturón de seguridad no supera alguna de las comprobaciones anteriores, póngase en contacto inmediatamente con un Taller Autorizado MG para su reparación.

Mantenimiento de Cinturones de Seguridad

No monte ni desmonte el sistema de cinturones de seguridad por su cuenta. Cualquier reparación de las piezas del sistema de cinturones de seguridad debe ser realizada por un técnico profesional de acuerdo con las especificaciones técnicas y los procedimientos de MG. Un mantenimiento inadecuado puede hacer que los pretensores de los cinturones de seguridad no se activen con normalidad, aumentando el riesgo de lesiones por accidente. Para garantizar mejor su seguridad, le recomendamos que consulte a un Taller Autorizado MG.

Asegúrese de que ningún objeto punzante quede atrapado en el cinturón de seguridad. No permita que entren líquidos u objetos extraños en la hebilla, de lo contrario puede provocar que la lengüeta metálica no pueda encajar con la hebilla.

Los cinturones de seguridad sólo pueden limpiarse con jabón neutro y agua caliente. No utilice ningún disolvente para limpiar el cinturón de seguridad. No utilice cloro ni tinte para limpiar el cinturón de seguridad. De lo contrario, puede debilitar la resistencia del cinturón de seguridad. Después de la limpieza, el cinturón de seguridad debe ser limpiado con un paño y secarlo en un lugar sombreado. No vuelva a colocar el cinturón de seguridad en el retractor antes de que esté completamente seco. Mantenga el cinturón de seguridad limpio y seco.

Si se acumulan contaminantes en el retractor, la retracción del cinturón de seguridad será lenta. Utilice un paño limpio y seco para limpiar los contaminantes.

Reemplazo de Cinturones de Seguridad

Los accidentes de colisión pueden dañar el sistema de cinturones de seguridad. El sistema de cinturones de seguridad puede no ser capaz de proteger a los usuarios después de los daños y puede causar lesiones graves o incluso la muerte. Después del accidente, los cinturones de seguridad deben ser revisados y sustituidos inmediatamente si es necesario.

Es posible que el cinturón de seguridad no necesite ser sustituido después de un accidente menor. Sin embargo, otras partes del sistema del cinturón de seguridad como la lengüeta metálica, la hebilla, el retractor, etc. pueden transformarse o romperse en caso de colisión. Diríjase a un Taller Autorizado MG para el mantenimiento o la sustitución del cinturón de seguridad.

Bolsas de Aire

Introducción

La bolsa de aire SRS proporciona una protección ADICIONAL en un impacto frontal severo solamente. No sustituye la necesidad o el requisito de llevar el cinturón de seguridad.

Las bolsas de aire junto con los cinturones de seguridad proporcionan una protección óptima para los adultos, pero no es el caso de los bebés. Los sistemas de cinturones de seguridad y bolsas de aire del vehículo no están diseñados para proteger a los bebés. La protección que necesitan los bebés debe ser proporcionada por los sistemas de retención infantil.

El Sistema de Retención Suplementario de Bolsas de Aire se compone generalmente de:

- Bolsas de aire frontales (instaladas en el centro del volante y el tablero de instrumentos por encima de la guantera)
- Bolsas de aire laterales de los asientos (instaladas en la parte exterior de los asientos)*
- Bolsas de aire laterales de protección contra impactos en la cabeza (instaladas detrás del revestimiento del techo)*

Tenga en cuenta que esto depende del modelo y del nivel de equipamiento.

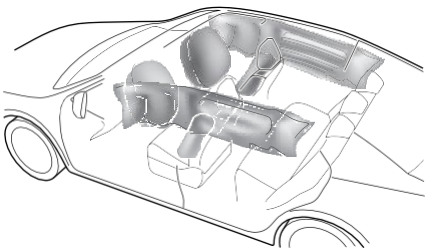

En el lugar correspondiente donde están instalados las bolsas de aire, hay una señal de advertencia que dice "AIRBAG".

Luz de Advertencia de las Bolsas de Aire

La lámpara de advertencia de las bolsas de aire está situada en el tablero de instrumentos. Si esta lámpara no se apaga o se enciende durante la conducción, indica que hay un fallo en el SRS o en el cinturón de seguridad. Acuda a un Taller Autorizado MG lo antes posible. Un fallo del SRS o del cinturón de seguridad puede hacer que los componentes no se desplieguen en caso de accidente.

Despliegue de las Bolsas de Aire

Los pasajeros de los asientos delanteros no deben poner los pies, las rodillas o cualquier otra parte del cuerpo en contacto o cerca de una bolsa de aire delantera.

Para minimizar el riesgo de lesiones accidentales por el inflado de las bolsas de aire, los cinturones de seguridad deben usarse correctamente en todo momento. Además, tanto el conductor como el pasajero del asiento delantero deben ajustar su asiento para tener una distancia suficiente de las bolsas de aire delanteras. Si se instalan bolsas de aire laterales o bolsas de aire de protección para la cabeza, tanto el conductor como el pasajero del asiento delantero deben sentarse para mantener una distancia suficiente entre la parte superior del cuerpo y los lados del vehículo, lo que garantizará la máxima protección cuando se desplieguen las bolsas de aire laterales o las bolsas de aire de protección para la cabeza.

Cuando se despliegan las bolsas de aire, los niños sin la protección adecuada pueden sufrir lesiones graves o incluso la muerte. NO lleve a los niños en brazos o sobre las rodillas durante el viaje. Los niños deben llevar cinturones de seguridad adecuados a su edad. NO se asome por las ventanillas.

Una bolsa de aire que se infla puede causar abrasiones faciales y otras lesiones si el ocupante está demasiado cerca de la bolsa de aire en el momento de su despliegue.

NO fije ni coloque ningún objeto sobre las bolsas de aire o junto a ellas. Esto puede afectar al paso de las bolsas de aire o crear proyectiles que pueden causar lesiones o daños graves en caso de despliegue de las bolsas de aire.

Tras el despliegue, los componentes de las bolsas de aire se calientan mucho. NO toque ningún componente relacionado con la bolsa de aire, ya que puede causar quemaduras o lesiones graves.

NO golpee la posición donde se encuentran las bolsas de aire o los componentes relacionados, para evitar el despliegue accidental de la bolsa de aire que puede causar lesiones graves o incluso la muerte.

En caso de colisión, la unidad de control de las bolsas de aire supervisa el índice de desaceleración o aceleración inducido por la colisión, para determinar si las bolsas de aire deben desplegarse. El despliegue de las bolsas de aire es prácticamente instantáneo y se produce con una fuerza considerable, acompañada de un fuerte ruido.

Siempre que los ocupantes de los asientos delanteros estén correctamente sentados y con los cinturones de seguridad bien puestos, las bolsas de aire proporcionarán una protección adicional a las zonas del pecho y la cara en caso de que el auto reciba un impacto frontal grave.

Las bolsas de aire laterales y las bolsas de aire laterales de protección de la cabeza están diseñados para ofrecer una protección adicional al lado del cuerpo que está orientado hacia el impacto, si se produce una colisión lateral grave.

IMPORTANTE

- Las bolsas de aire no pueden proteger las partes inferiores del cuerpo de los pasajeros.
- Las bolsas de aire no están diseñadas para colisiones traseras, impactos frontales o laterales menores, o si el vehículo vuelca; tampoco funcionarán como resultado de un frenado fuerte.
- El despliegue y la retracción de las bolsas de aire frontales y laterales se producen muy rápidamente y no protegen contra los efectos de los impactos secundarios que puedan producirse.
- Cuando se infla una bolsa de aire, se libera un polvo fino. Esto no es una indicación de mal funcionamiento, sin embargo, el polvo puede causar irritación en la piel y debe ser lavado a fondo de los ojos y de cualquier corte o abrasión de la piel.
- Tras el inflado, las bolsas de aire delanteras y laterales se desinflan inmediatamente. Esto proporciona un efecto de amortiguación gradual para el ocupante y también asegura que la visión delantera del conductor no se vea obstruida.

Bolsas de Aire Delanteras

No utilice NUNCA un sistema de retención infantil orientado hacia atrás en un asiento protegido por una BOLSA DE AIRE ACTIVA delante, puede producirse la MUERTE o LESIONES GRAVES al NIÑO.

Los pasajeros de los asientos delanteros no deben poner los pies, las rodillas o cualquier otra parte del cuerpo en contacto o muy cerca de una bolsa de aire delantera.

En casos extremos, la conducción en superficies muy irregulares puede provocar el despliegue de la bolsa de aire. Tenga mucho cuidado cuando conduzca por carreteras irregulares.

Las bolsas de aire están diseñadas para desplegarse durante impactos graves, las siguientes condiciones pueden causar el despliegue de la bolsa de aire.

- Una colisión frontal con objetos sólidos inamovibles o no deformables a gran velocidad.
- Condiciones que pueden causar daños graves en el chasis, como una colisión con aceras, bordes de la carretera, barrancos profundos o agujeros.

Bolsas de Aire Laterales en los Asientos *

La fabricación y el material del asiento son fundamentales para el correcto funcionamiento de las bolsas de aire laterales. Por lo tanto, NO coloque fundas en los asientos que puedan afectar al despliegue de las bolsas de aire laterales.

En caso de un impacto lateral grave, se desplegará la bolsa de aire lateral correspondiente (sólo el lado afectado).

- La bolsa de aire se desplegará en caso de que el lado del vehículo impacte con un objeto sólido o con otro vehículo.

Bolsas de Aire de Protección Lateral para la Cabeza *

En caso de impacto lateral grave, se desplegará la bolsa de aire lateral de cortina correspondiente (sólo el lado afectado).

- La bolsa de aire lateral de cortina se desplegará en caso de que el lateral del vehículo impacte con un objeto sólido u otro vehículo.

Condiciones en que no se Despliegan las Bolsas de Aire

El despliegue de las bolsas de aire no depende de la velocidad del vehículo, sino del objeto contra el que choca, el ángulo de impacto y la velocidad a la que el auto cambia de velocidad como resultado de una colisión. Cuando la fuerza de impacto de la colisión se absorbe o se dispersa en la carrocería del vehículo, es posible que las bolsas de aire no se desplieguen; sin embargo, a veces las bolsas de aire pueden desplegarse según las condiciones del impacto. Por lo tanto, el despliegue de las bolsas de aire no debe juzgarse en función de la gravedad de los daños del vehículo.

Bolsas de Aire Delanteras

En determinadas condiciones, las bolsas de aire delanteras pueden no desplegarse. A continuación se enumeran algunos ejemplos:

- El punto de impacto no está centrado en la parte delantera del vehículo.
- El impacto no es de suficiente fuerza (el impacto es con un objeto que no es sólido, como un poste de luz o barreras centrales).
- La zona de impacto es alta (colisión con la cajuela de un camión).
- Impacto en la parte trasera o lateral del vehículo.

- El vehículo volcando.
- Colisión frontal en ángulo con barras de protección.

Bolsas de Aire Laterales del Asiento y Bolsas de Aire Laterales de Protección de la Cabeza *

En determinadas condiciones, las bolsas de aire laterales del asiento y las bolsas de aire laterales para la cabeza pueden no desplegarse. A continuación se enumeran algunos ejemplos::

- Impactos laterales en determinados ángulos.
- Impactos laterales ligeros, como los de una motocicleta.
- Impactos que no están centrados en el lateral del vehículo, ya sea demasiado hacia el compartimento del motor o el espacio de carga.
- El vuelco del vehículo.
- Colisión frontal en ángulo con las barras de protección.
- El impacto en ángulo no es de fuerza suficiente (el impacto es con un objeto que no es sólido, como un poste de luz o barreras centrales).
- El impacto no es de fuerza suficiente (con otro vehículo, parado o en movimiento).
- El impacto se produce desde la parte trasera del vehículo.

Servicio y Reemplazo de Bolsas de Aire

Información de Servicio

NO instale ni modifique la bolsa de aire. Se prohíbe estrictamente cualquier cambio en la estructura del vehículo o en el arnés de cables del sistema de bolsas de aire.

Está prohibido realizar cambios en la estructura del vehículo. Esto puede afectar al funcionamiento normal del SRS.

NO permita que estas zonas se inunden de líquido y NO utilice gasolina, detergente, crema para muebles o abrillantadores.

Si el agua contamina o entra en el SRS puede causar daños y afectar al despliegue. En este caso, póngase en contacto con un Taller Autorizado MG inmediatamente.

Para evitar que se dañe el SRS de la bolsa de aire, las siguientes zonas deben limpiarse con moderación con un paño húmedo y un limpiador de tapicerías SOLO:

- Almohadilla central del volante.
- Zona del salpicadero que contiene la bolsa de aire del pasajero.
- Zona del revestimiento del techo y de los acabados de los pilares delanteros que encierran los módulos de protección contra impactos laterales de la cabeza.

Si la lámpara de advertencia de la bolsa de aire no se enciende, permanece encendida, o si hay daños en la parte delantera o lateral del vehículo, o las cubiertas de la bolsa de aire muestran signos de daño, contacte con un

Taller Autorizado MG inmediatamente.

IMPORTANTE
• El retiro o reemplazo de un módulo de bolsa de aire debe ser llevado a cabo por un Taller Autorizado MG. • Después de 10 años desde la fecha de registro inicial (o la fecha de instalación de una bolsa de aire de reemplazo), algunos componentes tendrán que ser reemplazados por un Taller Autorizado MG. La página correspondiente de la Cartera de Servicios debe ser firmada y sellada una vez que se haya completado el trabajo.

Reemplazo de Piezas del Sistema de Bolsas de Aire

Aunque la bolsa de aire no se despliegue, las colisiones pueden causar daños en el SRS del vehículo. Es posible que las bolsas de aire no funcionen correctamente después de los daños y no puedan protegerle a usted y a los demás pasajeros cuando se produzca una segunda colisión, lo que puede causar lesiones graves o incluso la muerte. Para asegurarse de que el SRS puede funcionar correctamente después de una colisión, acuda a un Taller Autorizado MG para que revise las bolsas de aire y las repare si es necesario.

Las bolsas de aire están diseñadas para usarse una sola vez. Una vez que se despliega la bolsa de aire, debe reemplazar las piezas del SRS. Diríjase a un Taller Autorizado MG para su sustitución.

Retiro de las Bolsas de Aire

Cuando venda su vehículo, asegúrese de que el nuevo propietario sepa que el vehículo está equipado con bolsas de aire y conozca la fecha de sustitución del SRS.

Si el vehículo es desmantelado, las bolsas de aire no desplegadas pueden tener riesgos potenciales, por lo tanto, antes de su retiro, deben ser desplegadas de forma

segura en un entorno determinado por un profesional de un Taller Autorizado MG.

Sistemas de Retención Infantil

Instrucciones Importantes de Seguridad sobre el Uso de los Sistemas de Retención Infantil

Se recomienda que los niños menores de 12 años vayan sentados en el asiento trasero del vehículo, en un sistema de retención infantil adecuado a su peso y tamaño. Los niños menores de 2 años deben ir sujetos en un sistema de retención infantil orientado hacia atrás.

Se recomienda instalar en este vehículo un sistema de retención infantil que cumpla con las normas GB27887-2011, UN ECE R44 o ECE R129. Compruebe las marcas del sistema de retención infantil.

Hay varios sistemas de retención infantil disponibles de diferente tipo y especificación. Para una protección óptima, se recomienda elegir sistemas de retención adecuados a la edad y el peso del niño.

Es importante cumplir con las instrucciones de instalación suministradas por el fabricante del sistema de retención infantil y que el sistema de retención infantil esté correctamente fijado al vehículo. El incumplimiento de estas instrucciones puede causar la muerte o lesiones graves al niño en caso de parada repentina o accidente.

- Todos los ocupantes, incluidos los niños, deben llevar el cinturón de seguridad o utilizar un sistema de retención infantil adecuado.
- Se recomienda que los niños menores de 12 años o de menos de 1.5 metros de altura utilicen el sistema de retención infantil adecuado instalado en el asiento trasero.
- Sólo debe llevarse un niño en cada sistema de retención.
- NO coloque al niño en el regazo o en brazos cuando esté sentado en cualquier asiento.

- Ajuste siempre el respaldo del asiento trasero en una posición central y asegúrese de que está bloqueado en su posición cuando instale un asiento o un sistema de retención infantil.
- i se instala un sistema de retención infantil orientado hacia atrás en el asiento trasero, el asiento delantero correspondiente debe ajustarse hacia delante; si se instala un sistema de retención infantil orientado hacia delante en el asiento trasero, puede ser necesario ajustar la altura del reposacabezas.
- Nunca deje que el niño se ponga de pie o de rodillas en ningún asiento durante la conducción.
- Asegúrese siempre de que el niño esté correctamente sentado en el sistema de retención infantil.
- El método de uso de los cinturones de seguridad tiene una gran influencia en la máxima protección que ofrece el cinturón de seguridad, debe cumplir con las instrucciones del fabricante del sistema de retención

infantil sobre el uso correcto de los cinturones de seguridad. Si los cinturones de seguridad no están bien abrochados, un pequeño accidente de tráfico puede provocar lesiones.

- Los sistemas de retención infantil que no están correctamente instalados pueden moverse y herir a otros ocupantes en caso de accidente o de frenada de emergencia. Por lo tanto, aunque no haya ningún bebé o niño en el sistema de retención infantil, éste debe estar bien colocado y asegurado en el vehículo.

Advertencias e Instrucciones sobre el Uso del Sistema de Retención Infantil en el Asiento del Pasajero Delantero

Cuando se activa la bolsa de aire del pasajero delantero, nunca instale un sistema de retención infantil orientado hacia atrás en el asiento del pasajero delantero, ya que pueden producirse lesiones graves o incluso la muerte.

Utilice un sistema de retención infantil por niño.

Estudie la etiqueta de advertencia de seguridad que se encuentra en el parasol. Siempre que sea posible, instale los sistemas de retención infantil en el asiento trasero. Si es necesario instalar un sistema de retención infantil en el asiento delantero, tenga en cuenta las advertencias anteriores.

Seguridad de Menores y Bolsas de Aire Laterales *

No se debe permitir que los niños entren en las zonas en las que pueden desplegarse las bolsas de aire, ya que existe el riesgo de que se produzcan lesiones graves.

Sólo deben utilizarse los sistemas de retención infantil recomendados y adecuados a la edad, altura y peso del niño.

NO coloque ningún objeto en las zonas donde puedan desplegarse las bolsas de aire, ya que existe el riesgo de que se produzcan lesiones graves.

En caso de colisión lateral, las bolsas de aire laterales pueden proporcionar una mejor protección para el pasajero. Sin embargo, cuando se activa la bolsa de aire se genera una fuerza de expansión muy fuerte, si la posición del asiento del pasajero no es correcta, las bolsas de aire o los objetos en el área de despliegue de la bolsa de aire lateral pueden causar lesiones.

Cuando se utiliza el sistema de retención infantil correcto para asegurar al niño en el asiento trasero y la posición de asiento del niño es correcta, hay suficiente espacio para que el niño pueda sentarse. posición es correcta, hay suficiente espacio entre el niño y la zona de despliegue de la bolsa de aire lateral para que la bolsa de aire se despliegue sin ningún obstáculo, y así proporcionar la mejor protección.

Gropes de Sistemas de Retención Infantil Asegurados con Cinturones de Cadera y Hombro de 3 Puntos

NO coloque el sistema de retención infantil orientado hacia atrás en el asiento del pasajero delantero, ya que puede causar lesiones graves o incluso la muerte.

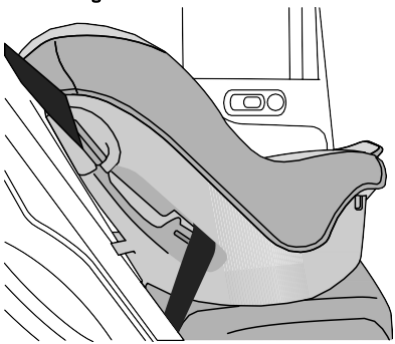

Se recomienda que los niños vayan siempre sentados en la parte trasera del vehículo en un sistema de retención o sujeción para niños, y fijados con cinturones de seguridad de 3 puntos, de cadera y de hombro.

Sistemas de Retención Infantil ISOFIX

Los anclajes ISOFIX del asiento trasero están diseñados para ser utilizados únicamente con sistemas ISOFIX.

Los anclajes de los sistemas de retención infantil están diseñados para soportar únicamente las cargas impuestas por los sistemas de retención infantil correctamente instalados. En ningún caso deben utilizarse para cinturones de seguridad de adultos, arneses o para fijar otros elementos o equipos al vehículo.

Nota: Al instalar y utilizar cualquier sistema de retención infantil, siga siempre las instrucciones del fabricante.

- Fije los sistemas de retención infantil ISOFIX aprobados por el vehículo a los soportes de montaje.
- Cuando se utilicen los soportes de montaje ISOFIX para la fijación del asiento, se pueden utilizar sistemas de retención infantil homologados universalmente para ISOFIX.

Nota: Cuando se utilicen sistemas de retención infantil homologados universalmente en el asiento, debe utilizarse la correa de sujeción superior.

Nota: Consulte las instrucciones del fabricante del sistema de retención infantil para obtener más detalles.

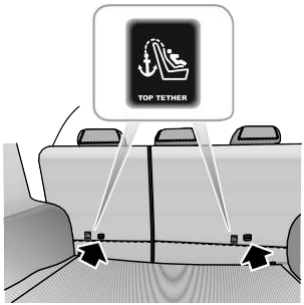

- Fije la correa superior del sistema de retención infantil al anclaje situado en la parte trasera del respaldo del asiento del acompañante.
- Después de la instalación, aplique la fuerza adecuada para asegurarse de que el sistema de retención está bien sujeto.

Posiciones de Retención Infantil Aprobadas

Se recomienda instalar en este vehículo un sistema de retención infantil que cumpla con las normas GB27887-2011, UN ECE-R44 o ECE-R129. Compruebe las marcas del sistema de retención infantil.

Posiciones de Retención Infantil Aprobadas (para Sistemas de Retención Infantil no ISOFIX)

Grope de Masas	Posiciones de Asiento		
	Pasajeros Delanteros	Traseros Exteriores	Traseros Intermedios
Grope 0 (menos de 10 kg)	X	U	U
Grope 0+ (menos de 13 kg)	X	U	U
Grope I (9～18 kg)	X	U	U
Grope II (15～25 kg)	U	U	U
Grope III (22 ～ 36 kg)	U	U	U
Nota: Descripción de las letras en la tabla: U = Adecuado para sistemas universales de retención infantil homologados para este grupo de masa; X = Posición del asiento no adecuada para sistemas de retención infantil en este grupo de masa.			

Nota: Al instalar un sistema de retención infantil en el asiento del acompañante, desplace el asiento del acompañante lo más atrás posible, asegurándose de que el recorrido del cinturón de seguridad (desde el anillo del poste B hasta el asiento del niño) esté en dirección hacia delante del vehículo, ajuste el respaldo a la posición totalmente vertical y eleve la altura del asiento.

Posiciones de Retención Infantil Aprobadas (para los Sistemas de Retención Infantil ISOFIX)

Posición del Asiento		Categorías de Gropes de Masa			
		Grope 0	Grope 0+	Grope I	
		Orientado hacia atrás		Orientado hacia adelante	Orientado hacia atrás
		Hasta 29 lbs(13 kg)		20–40 lbs(9～18 kg)	
Asiento de Pasajero Delantero	Clase de tamaño	No equipado con ISOFIX			
	Tipo de asiento				
ISOFIX Asiento Exterior Trasero	Clase de tamaño	C,D,E[1]		A,B, B1[1]	C,D[1]
	Tipo de asiento	IL[2]		IL[2],IUF[3]	IL[2]
Asiento Central Trasero	Clase de tamaño	No equipado con ISOFIX			
	Tipo de asiento				

Nota: IL Adecuado para determinados sistemas de retención infantil ISOFIX de la categoría semiuniversal. Consulte las listas de recomendación de vehículos de los proveedores de sistemas de retención infantil.
IUF Adecuado para sistemas de retención infantil ISOFIX orientados hacia delante de categoría universal aprobados para su uso en este grupo de masa y clase de tamaño ISOFIX.
[1] La clase de tamaño ISOFIX para los sistemas de retención infantil de categoría universal y semiuniversal está definida por las letras mayúsculas de grado A a
G. Estas letras de identificación aparecen en el asiento infantil ISOFIX.

[2] En el momento de la publicación, el asiento de seguridad para bebés ISOFIX del Grope O+ recomendado es el Britax Romer Baby Safe. Consulte a un Reparador Autorizado MG para conocer los últimos detalles relacionados con nuestros asientos infantiles recomendados.

[3] En el momento de la publicación, el asiento infantil ISOFIX del Grope I recomendado es el Britax Romer Duo. Consulte a un Reparador Autorizado MG para obtener los últimos detalles relacionados con nuestros asientos infantiles recomendados.

Tabla de Asientos Infantiles de Dimensión I

La tabla ofrece una recomendación sobre qué asientos infantiles de dimensión I se adaptan a qué lugares y para qué tamaño de niño. El asiento infantil debe estar homologado de acuerdo con el Reglamento R129 de la ONU.

Tipo de asiento para niñost	Asiento delantero del pasajero	Asientos traseros exteriores	Asiento central trasero
Sistemas de retención infantil de dimensión I	X	I-U	X

Nota: I-U Adecuado para su uso con sistemas de retención infantil de talla I orientados hacia delante y hacia atrás.

X No apto para su uso con sistemas de retención infantil de dimensión I.

Grope 0/0+ Sistema de Retención Infantil

Cuando se activa la bolsa de aire del pasajero delantero, nunca coloque un sistema de retención infantil orientado hacia atrás en el asiento del pasajero delantero, ya que pueden producirse lesiones graves o incluso la muerte.

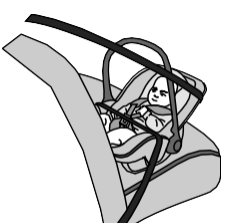

Los sistemas de retención infantil que pueden ajustarse a la posición de tumbado son los más adecuados para los bebés que pesan menos de 10 kg (normalmente para los menores de 9 meses) o los que pesan menos de 13 kg (normalmente para los menores de 24 meses).

Grope I Sistema de Retención Infantil

Cuando la bolsa de aire del pasajero delantero está activada, nunca coloque un sistema de retención infantil orientado hacia atrás en el asiento del pasajero delantero, ya que pueden producirse lesiones graves o incluso la muerte.

Los sistemas de retención infantil orientados hacia atrás o hacia delante son los más adecuados para bebés cuyo peso sea de 9～18 kg (normalmente para mayores de 9 meses y menores de 4 años).

Grope II Sistema de Retención Infantil

La sección diagonal del cinturón de seguridad debe pasar por el hombro y la parte superior del cuerpo, lejos del cuello. La sección abdominal del cinturón debe pasar por las caderas, lejos del abdomen.

La combinación de asiento infantil y cinturón de seguridad de 3 puntos para la cadera y el hombro es la más adecuada para los niños cuyo peso es de 15～25 kg (normalmente para los mayores de 3 años y los menores de 7).

Grope III Sistema de Retención Infantil

La sección diagonal del cinturón de seguridad debe pasar por el hombro y la parte superior del cuerpo, lejos del cuello. La sección abdominal del cinturón debe pasar por las caderas, lejos del abdomen.

La combinación de asiento infantil y cinturón de seguridad de 3 puntos para la cadera y el hombro del vehículo es más adecuada para niños cuyo peso sea de 22～36 kg y cuya altura sea inferior a 1,5 m (normalmente para los mayores de 7 años o los mayores de 7 años).

Arranque y Conducción

114 Llaves

117 Seguros a Prueba de Niños

118 Sistemas Antirrobo

128 Arranque y Paro de Motor

133 Conducción Económica y Respetuosa con el Medio Ambiente

136 Convertidor Catalítico

138 Sistema de Combustible

141 Transmisión Manual de 6 Velocidades *

143 Transmisión Automática de Doble Embrague *

148 Sistema de Frenos

160 Sistema de Monitoreo de Presión de Neumáticos (TPMS)

161 Sistema de Control Crucero

164 Auxiliar de Estacionado

168 Transporte de Carga

Llaves

Introducción

Guarde la llave de repuesto en un lugar seguro, no en el auto!

No coloque la llave de repuesto en el mismo llavero.

La llave a distancia contiene circuitos delicados y debe protegerse de los golpes y los daños causados por el agua, las altas temperaturas y la humedad, la luz solar directa y los efectos de los disolventes, las ceras y los limpiadores abrasivos.

Su auto está equipado con dos llaves inteligentes, y ambas pueden accionar todas las cerraduras. Cada llave inteligente está equipada con una llave mecánica de reserva en su interior, que puede utilizarse para abrir mecánicamente las puertas en caso de emergencia.

Las llaves suministradas con su auto están programadas para su sistema de seguridad. La llave no programada para tu auto no puede arrancar el vehículo.

La llave inteligente sólo funciona dentro de un rango determinado. Tenga en cuenta que su rango de funcionamiento se ve a veces afectado por el nivel de batería de la llave y por factores físicos y geográficos. Por razones de seguridad, después de cerrar el vehículo, compruebe que la operación se ha realizado con éxito.

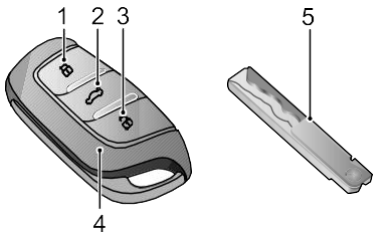

1 Botón de Cierre

2 Interruptor debloqueo de puerta

3 Botón de desbloqueo

4 Llave inteligente

5 Llave mecánica de reserva

Si se pierde/roban la llave o está dañada, puede obtener una de repuesto en un Taller Autorizado local. La llave perdida/robada se puede desactivar. Si se encuentra la llave

perdida, la puede reactivar el Taller Autorizado.
Nota: Cualquier llave fabricada de forma independiente probablemente no podrá arrancar su auto, y afectará la seguridad de su auto; para obtener un reemplazo de llave adecuado, se recomienda contactar a un Taller Autorizado local.
Nota: La nueva llave no se le puede ofrecer inmediatamente, porque se necesita tiempo para fabricar y adaptar una nueva llave para usted.

Nota: Al utilizar el vehículo con una llave inteligente, evite colocar la llave cerca de un dispositivo de interferencia de radio fuerte (como una computadora portátil y otros productos electrónicos), de lo contrario la función normal de la llave puede verse afectada.
Nota: Si su vehículo está equipado con la función de carga inalámbrica por inducción, mantenga siempre la llave a más de 20 cm de distancia del teléfono móvil que se está cargando para evitar que la llave sufra interferencias del dispositivo de carga inalámbrica.

Reemplazo de Batería de la Llave

Reemplace la batería de la llave en las siguientes condiciones:

- El alcance de la función de bloqueo/desbloqueo de la llave inteligente se reduce obviamente.

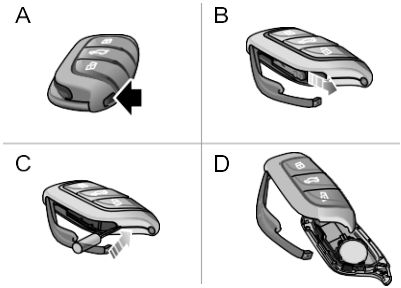

1 Pulse el botón (como se muestra en la figura A) de la llave inteligente para expulsar la placa decorativa.

2 Saque la llave mecánica de seguridad en la dirección indicada por la flecha (como se muestra en la Figura B).

3 Utilice una herramienta de hoja plana para introducirla en el lateral de la llave (como se muestra en la Figura C), haga palanca con cuidado para retirar la tapa de la batería hasta que se desprenda la hebilla, y luego

separe la cubierta superior/inferior con cuidado a lo largo de la interfaz (como se muestra en la Figura D).

4 Retire la batería de la ranura.

5 Coloque la nueva batería en la ranura, y asegúrese de que está en pleno contacto con la ranura.

Nota: Asegúrese de que la polaridad de la batería es correcta (lado positivo hacia abajo).

Nota: Se recomienda utilizar una batería CR2032

6 Vuelva a colocar la tapa y apriétela con fuerza, compruebe que la separación alrededor de la tapa es uniforme.

7 Vuelva a colocar la llave mecánica de repuesto y cierre la placa decorativa.

8 Ponga en marcha el vehículo para volver a sincronizar la llave con el vehículo.

IMPORTANTE
• El uso de una batería incorrecta o inadecuada puede dañar la llave inteligente. La tensión nominal, el tamaño y las especificaciones de la nueva batería deben ser las mismas que las de la antigua. • El montaje incorrecto de la batería puede dañar la llave. • La eliminación de la pila usada debe realizarse estrictamente de acuerdo con las leyes de protección del medio ambiente.

Cierres a Prueba de Niños

NUNCA deje a los niños sin supervisión en el auto.

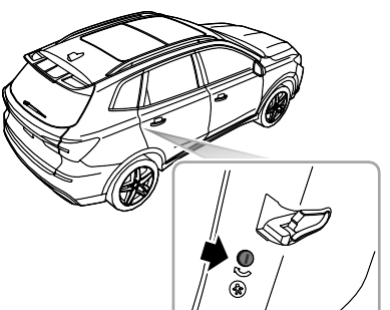

Los pasos para activar o desactivar el seguro para niños son los siguientes:

- Abra la puerta trasera correspondiente, introduzca una herramienta pequeña de punta plana adecuada en la ranura del seguro para niños (como se muestra en la figura); gire la ranura a la posición de enganche en el sentido de la fleche.
- Gire la ranura a la posición de desbloqueo en el sentido contrario al de la flecha para desactivar el seguro para niños.

Con el seguro para niños activado, las puertas traseras no pueden abrirse desde el interior del automóvil, pero sí desde el exterior.

Sistemas Antirrobo

Su vehículo está equipado con un sistema inmovilizador del motor y un sistema antirrobo de la carrocería. Para garantizar la máxima seguridad y comodidad de uso, le recomendamos que lea atentamente este apartado para comprender perfectamente la activación y desactivación de los sistemas antirrobo.

Inmovilizador del Motor

El inmovilizador del motor está diseñado para proteger el vehículo contra el robo. La inmovilización del motor sólo puede desactivarse para arrancar el vehículo con la llave correspondiente.

Cuando se pulsa el interruptor START/STOP del tablero de instrumentos y se detecta una llave válida en su interior, el inmovilizador se desactiva automáticamente.

Si en el centro de información aparece el mensaje "Llave inteligente no detectada" o "Ponga la llave en posición de reserva", coloque la llave en la posición de reserva (consulte el apartado "Procedimiento alternativo de arranque" en la sección de "Arranque y parada del motor"), o intente utilizar la llave de repuesto. Si el vehículo sigue sin poder arrancarse, acuda a un Taller Autorizado MG.

Sistema Antirrobo de Carrocería

Bloqueo y Desbloqueo

Cuando el vehículo está bloqueado, los intermitentes parpadean tres veces; cuando está desbloqueado, los intermitentes parpadean una vez.

Funcionamiento del Sistema de Bloqueo de Puertas (Llave)

Cierre con llave

- Uso de la llave a distancia para bloquear: pulse el botón de bloqueo de la llave a distancia para bloquear el vehículo después de cerrar las puertas, el cofre y la cajuela.
- Uso de la llave mecánica para bloquear: abra la cubierta de la cerradura de la puerta, introduzca la llave en la cerradura de la puerta del conductor y gire en el sentido de las manecillas del reloj para bloquear el vehículo. En algunos modelos, si la llave permanece bloqueada durante varios segundos, todas las ventanas y el quemacocos se cierran automáticamente.

Desbloqueo con llave

- Uso de la llave a distancia para abrir el vehículo: pulse el botón de apertura de la llave para abrir el auto.
- Uso de la llave mecánica para desbloquear: abra la cubierta de la cerradura de la puerta del conductor, introduzca la llave en el ojo de la cerradura y gire la llave en sentido contrario a las manecillas del reloj para desbloquear el vehículo.

En algunos modelos, si la llave permanece en el estado de desbloqueo durante varios segundos, todas las ventanas se abrirán automáticamente.

Nota: Si el interruptor START/STOP no se coloca en la posición ACC/ON/RUNNING en más de 10 segundos después de desbloquear el vehículo con la llave mecánica y no se activa el desbloqueo con llave a distancia, se activará la alarma antirrobo.

Nota: Cuando el vehículo está bloqueado, pulse el botón UNLOCK de la llave y no realice ninguna otra operación en un periodo de tiempo, el vehículo se bloqueará automáticamente.

Funcionamiento del sistema de bloqueo de puertas (sin llave)

El sistema de acceso sin llave puede bloquear y desbloquear las puertas o abrir la cajuela siempre que lleve la llave inteligente y se acerque al vehículo.

IMPORTANTE
Mantenga la distancia entre la llave inteligente y la manija de la puerta dentro de un rango de 1.5 m para poder bloquear y desbloquear las puertas sin llave.

Bloqueo sin llave

Después de pulsar el interruptor START/STOP para apagar el motor, sólo tiene que pulsar el botón de la manija de la puerta una vez (sin pulsar el botón de bloqueo de la llave a distancia) cuando salga del vehículo y cierre la puerta, entonces todas las puertas se pueden bloquear y el vehículo entra en el estado de alarma antirrobo.

Desbloqueo sin llave

Pulse una vez el botón de la puerta del conductor o de la manija de la puerta del pasajero delantero para desbloquear la puerta, y vuelva a tirar de la manija de la puerta para abrirla.

Nota: Con el vehículo en estado de bloqueo, pulse el botón de la manija de la puerta delantera, y no realice ninguna otra operación en un período de tiempo, el vehículo se bloqueará automáticamente.

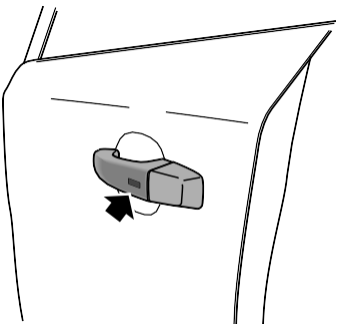

IMPORTANTE
Después de bloquear la puerta con la llave inteligente, pulse el botón de la manija para desbloquearla. Si el vehículo no puede desbloquearse o bloquearse con normalidad, póngase en contacto con un Taller Autorizado local.

Bloqueo incorrecto

Si la operación de bloqueo se realiza cuando la puerta del conductor no está completamente cerrada o el interruptor START/STOP está colocado en la posición ACC/ON/RUNNING, la puerta no se bloqueará y el claxon sonará una vez para indicar un bloqueo incorrecto, con el sistema antirrobo de la carrocería inoperativo.

Si la operación de bloqueo se realiza cuando la puerta del conductor está cerrada pero la puerta del acompañante o el cofre y cajuela no están completamente cerrados, sonará una vez el claxon del vehículo, indicando un bloqueo incorrecto. En este caso, se activará una parte de las funciones del sistema antirrobo de la carrocería (todas las puertas, el cofre y cajuela completamente cerrados estarán protegidos, pero una puerta o un cofre o cajuela abiertas no lo estarán). En cuanto se cierre la puerta abierta, cofre o cajuela, el sistema volverá automáticamente al estado antirrobo completo.

Sonido de Alarma Antirrobo

Si el sistema antirrobo se ha activado, el claxon del auto sonará continuamente. Pulse el botón de desbloqueo de la llave a distancia. El claxon dejará de sonar.

Interruptor de Bloqueo y Desbloqueo del Interior

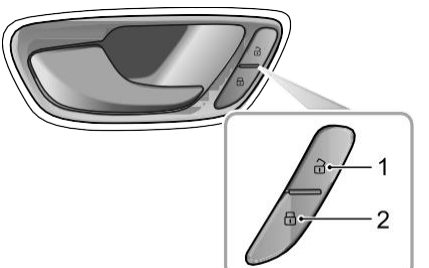

1 Interruptor de desbloqueo

2 Interruptor de bloqueo

Cuando el sistema antirrobo del vehículo no está configurado, pulse el interruptor de bloqueo (como se muestra en la figura 2) después de cerrar todas las puertas para bloquearlas; pulse el interruptor de desbloqueo (como se muestra en la figura 1) para desbloquear todas las puertas.

Nota: Si el sistema antirrobo del vehículo está configurado, al pulsar el interruptor de bloqueo/desbloqueo no se bloquearán/desbloquearán las puertas, pero se activará el sistema de alarma.

Si las puertas, cofre y cajuela están cerrados, pulse el interruptor de bloqueo interior, el indicador amarillo del interruptor de bloqueo se ilumina.

Si se produce un bloqueo incorrecto de la puerta del conductor, cajuela o cofre, pulse el interruptor de bloqueo interior, el indicador amarillo del interruptor de bloqueo parpadea.

Manijas de Puertas Interiores

Use la manija de la puerta interior para abrir la puerta:

1 Tire de la manija interior una vez para desbloquear la puerta.

2 Tire de nuevo de la manija interior para abrir la puerta.

Bloqueo por Velocidad

Todas las puertas se bloquean automáticamente cuando la velocidad del vehículo supera los 15 km/h.

Bloqueo de Mmarcha P*

Cuando el interruptor START/STOP está en la posición RUNNING, al cambiar de la marcha P a otras marchas, el vehículo bloqueará automáticamente todas las puertas.

Desbloqueo Automático Después de Apagar el Vehículo

Cuando el interruptor START/STOP está en la posición OFF, todas las puertas se desbloquean automáticamente.

Cajuela Manual *

Si la cajuela no puede cerrarse o se fractura la cinta impermeable entre la carrocería y la cajuela, asegúrese de cerrar todas las ventanas durante la conducción, seleccione el modo de distribución de la cara del acondicionador de aire y ajuste el soplador a la velocidad máxima, a fin de disminuir los gases de escape que entran en el vehículo.

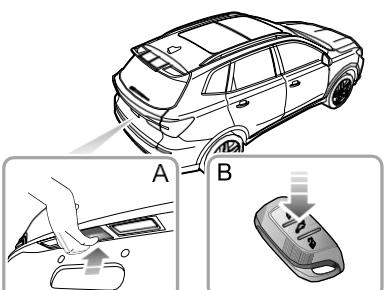

Modo de Apertura de Cajuela

La cajuela puede abrirse mediante los dos métodos siguientes:

- Pulse prolongadamente el botón de apertura de la cajuela en la llave inteligente (B) durante más de 2 segundos para desbloquear la cajuela. A continuación, la cajuela puede abrirse.
- Cuando el vehículo esté desbloqueado o haya una llave inteligente válida en un radio de 1 m alrededor de la cajuela, pulse directamente el interruptor de apertura (como se muestra en la figura A) de la cajuela y, a continuación, levante el portón para abrirlo

Cajuela Eléctrica *

Si no puede cerrarse la cajuela o se rompe la cinta impermeable entre la carrocería y la cajuela, asegúrese de cerrar todas las ventanas durante la conducción, seleccione el modo de distribución de la cara del aire acondicionado y ponga el soplador a la velocidad máxima, a fin de disminuir los gases de escape que entran en el vehículo.

Al accionar la cajuela, asegúrese de que no haya personas alrededor que coloquen alguna parte de su cuerpo en posición de riesgo de ser pellizcado.

La cajuela eléctrica sólo se puede accionar cuando el vehículo está en la marcha P.

Mientras se abre/cierra la cajuela, el sistema proporcionará a los usuarios recordatorios a través de alarmas sonoras.

Modo de Apertura/Cierre de Cajuela Eléctrica

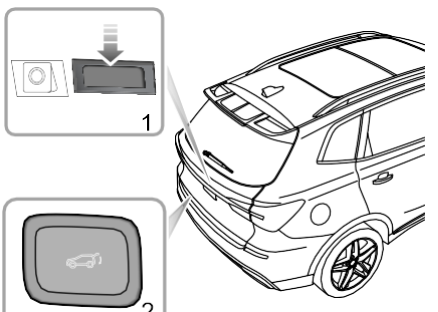

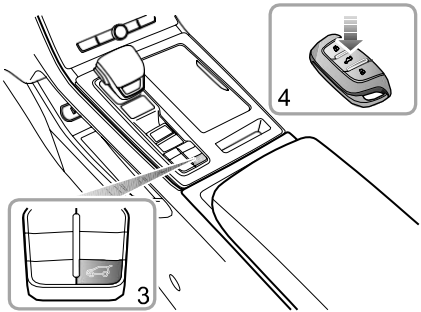

La cajuela eléctrica puede abrirse o cerrarse de las siguientes maneras:

1 Pulse el botón 1 para abrir la cajuela eléctrica y el botón 2 para cerrarla.
2 Pulse el botón 3 de la consola central para abrir o cerrar la cajuela eléctrica.
3 Pulse prolongadamente el botón 4 de la cajuela en la llave para abrir o cerrar la cajuela eléctrica.

Nota: En caso de pendiente extrema, es posible que la cajuela no se abra eléctricamente o se cierre por completo debido al cambio de posición del centro de gravedad.

Si la cajuela no se abre correctamente a la altura preestablecida o no se cierra completamente, cierre manualmente una vez de forma lenta y completa para recuperar las funciones del sistema de la cajuela eléctrica.

Nota: Durante la operación manual de la cajuela eléctrica, evite una operación violenta o rápida, para que no se dañe el sistema de la cajuela eléctric.

Cuando la cajuela llegue a su posición más baja, bloquéela con el cierre eléctrico.

Función Antipinzamiento

Al abrir la cajuela: *En caso de que se detecte algún objeto que pueda interferir con la cajuela, detenga la apertura de la cajuela y vuelva a colocarlo en un ángulo determinado para detectar el obstáculo.*

Al cerrar la cajuela: En caso de que se detecte algún objeto que pueda interferir con la cajuela, deje de cerrar la cajuela y vuelva a colocarlo en un ángulo determinado para avisar del obstáculo.

Nota: Si la función antipinzamiento se activa varias veces consecutivas en un corto período de tiempo, el sistema suspenderá la función de apertura/cierre eléctrico como protección. En esta situación, la cajuela eléctrica puede cerrarse completamente una vez de forma manual para recuperar la función del sistema de cajuela eléctrica.

Nota: Si se acciona la cajuela eléctrica varias veces consecutivas en un corto período de tiempo, la protección térmica del sistema puede activarse, haciendo que la función de apertura/cierre eléctrico no esté disponible temporalmente. En este caso, espere más de 1 minuto y la función de apertura/cierre eléctrico del sistema se reanudará automáticamente.

Ajuste de Altura de Apertura de Cajuela

Los usuarios pueden ajustar la altura de apertura de la cajuela eléctrica según sus necesidades usando el botón de cierre de cajuela o la pantalla principal de entretenimiento. El controlador de la cajuela registrará la nueva altura de apertura.

Nota: El valor de ajuste de la altura de apertura de la cajuela eléctrica deberá estar entre el 40% y el 100% de su recorrido total.

Modo de Ajuste 1:

1. Coloque la cajuela a la altura de ajuste deseada y manténgala estacionada.
2. Mantenga pulsado el botón de cierre de la cajuela durante 3 segundos, el zumbador emite un sonido para indicar que el ajuste se ha realizado correctamente.

Modo de Ajuste 2:

- Encienda la unidad central de entretenimiento, entre en la interfaz de ajuste de la altura de la cajuela eléctrica en el menú "Ajuste", y mueva el deslizador de ajuste de la altura a la posición de apertura deseada.

Apertura de Emergencia de la Cajuela

La ranura de bloqueo de apertura de emergencia de la cajuela se encuentra en el lado interior del cierre de la cajuela.

Baje el asiento trasero para asegurarse de que se puede tocar el tapón de apertura de emergencia a través del orificio situado en la placa embellecedora de la cajuela.

Levante el tapón y gire la ranura de bloqueo de apertura de emergencia en sentido contrario a las manecillas del reloj con una herramienta de punta plana adecuada para abrir la cajuela desde el interior.

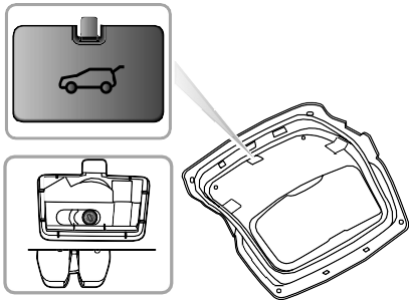

Arranque y Parada del Motor Interruptor START/STOP

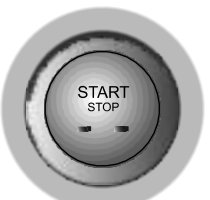

El interruptor START/STOP sin llave está situado en el panel de instrumentos, a la derecha de la columna de dirección, y es de tipo pulsador.

Nota: Para accionar el sistema, la llave debe estar en el vehículo. Para salir de la marcha P, el interruptor START/STOP debe estar en la posición ON/RUNNING y el pedal del freno pisado.

Los indicadores de estado del interruptor START/STOP se describen como sigue:

Indicador apagado (OFF)

- El motor se apaga en esta posición.

Luz amarilla (ACC)

- Con el interruptor START/STOP en la posición OFF y el pedal de freno sin pisar, al pulsar este botón una vez, el interruptor START/STOP entrará en el estado ACC. En ese momento, se enciende la luz amarilla del interruptor START/STOP.
- Algunos equipos eléctricos, como los cristales eléctricos, pueden funcionar en esta posición.

Luz verde (ON/RUNNING)

- En el estado ACC, si no hay ninguna otra operación, y se vuelve a pulsar el interruptor START/STOP, el motor no arrancará y el vehículo entrará en el estado ON. En este momento, la luz verde del interruptor START/STOP se ilumina y se pueden utilizar algunos equipos eléctricos, como los contadores.
- Cuando el motor se pone en marcha, el vehículo entra en estado de RUNNING, y todos los equipos eléctricos pueden funcionar.

Nota: Después de girar el interruptor START/STOP a la posición OFF y abrir la puerta, si la llave sigue dentro del vehículo, el zumbador sonará al cerrar y abrir la puerta, para indicar que la llave sigue dentro del auto.

Las señales de radio intensas interfieren con el sistema de arranque sin llave. Si su vehículo está cerca de señales de radio fuertes, el arranque de tipo pulsador puede no funcionar.

Arranque del Motor

Nunca arranque ni deje el motor en marcha en un edificio sin ventilación. Los gases de escape son venenosos y contienen monóxido de carbono, que puede provocar la pérdida de conocimiento e incluso ser mortal.

Los convertidores catalíticos pueden resultar dañados si se utiliza un combustible incorrecto o si se produce un fallo de encendido del motor. Antes de arrancar el motor, lea atentamente las precauciones detalladas en el apartado "Catalizador"r

Procedimiento de Arranque

1 Desconecte todos los equipos eléctricos innecesarios (incluido el aire acondicionado).

2 Asegúrese de que se ha activado el sistema de freno de estacionamiento electrónico (consulte el apartado "Sistema de freno de estacionamiento electrónico" en esta sección).

3 En los modelos AT, asegúrese de que la palanca de cambios está colocada en la posición P o N y pise el pedal del freno.

4 Para los modelos MT, asegúrese de que la palanca de cambios está colocada en la posición N y pise el pedal del embrague.

5 Pulse el interruptor START/STOP en el panel de instrumentos y suéltelo inmediatamente después de que el motor arranque.

Procedimiento Alternativo de Arranque

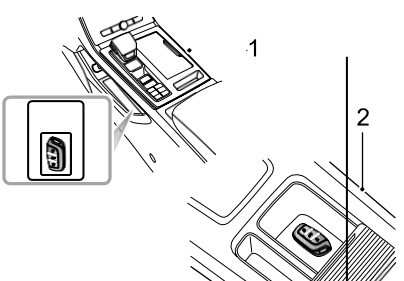

1 AT

2 MT

Cuando el vehículo se encuentra en una zona con interferencias de señales de radio fuertes, la batería de la llave inteligente está baja o la función de arranque sin llave falla, arranque el vehículo mediante el procedimiento de arranque alternativo según los siguientes pasos:

1 Coloque la llave inteligente en la posición correcta con los botones hacia arriba como se muestra en la ilustración.

2 En el modelo AT, coloque la palanca de cambios en la marcha P, pise el pedal de freno y pulse el interruptor START/STOP para arrancar el motor.

3 Para el modelo MT, coloque la palanca de cambios en la marcha N, pise el pedal del embrague y pulse el interruptor START/STOP para arrancar el motor.

Después de cambiar la batería y de que el vehículo salga de la zona de interferencias, el procedimiento de arranque sin llave no puede utilizarse normalmente. Diríjase a un Taller Autorizado de la zona para que le atiendan.

Precauciones para el Arranque

No pise el pedal del acelerador al arrancar. No deje que el motor de arranque funcione durante más de 15 segundos seguidos.

La velocidad de ralentí disminuirá después del calentamiento del motor. No aumente la velocidad del motor inmediatamente después de arrancarlo. Haga funcionar progresivamente el motor y la transmisión para que el aceite pueda calentarse y lubricar todos los componentes de funcionamiento.

En ambientes de -10°C y menores, el tiempo de arranque del motor puede aumentar. Es esencial que todos los equipos eléctricos innecesarios estén desconectados durante el arranque.

IMPORTANTE

- Si el primer arranque no tiene éxito, espere 5 minutos antes del segundo arranque. Si el vehículo sigue sin arrancar después de repetir el procedimiento anterior 3 veces, solicite asistencia en carretera. De lo contrario, el motor de arranque y la batería pueden resultar dañados.
- No deje el interruptor START/STOP en la posición ACC u ON durante mucho tiempo cuando el motor no esté en marcha, para evitar la sobredescarga de la batería debido al uso prolongado del equipo eléctrico. del equipo eléctrico.
- El vehículo está equipado con un sistema de inmovilización del motor. Cualquier llave fabricada de forma independiente no puede arrancar el vehículo.
- Su vehículo está controlado por varios sistemas de control electrónico. Por lo tanto, al arrancar el vehículo, si se generan ondas electromagnéticas en las proximidades del vehículo o el propio vehículo lleva un dispositivo que pueda generar ondas electromagnéticas, puede provocar la activación errónea de varios sistemas de control del vehículo

Parar el Motor

Parar el Motor:

1 Después de detener el vehículo, pise SIEMPRE el pedal del freno;

2 Asegúrese de que el sistema electrónico de freno de estacionamiento esté activado (consulte "Sistema electrónico de freno de estacionamiento" en esta sección);

3 Para vehículos con transmisión automática, coloque la palanca de cambios en la posición P;

4 Para vehículos con transmisión manual, coloque la palanca de cambios en la posición N;

5 Pulse el interruptor START/STOP para apagar el motor.

Nota: Después de remolcar o conducir a alta velocidad (especialmente cuando hace calor), se recomienda dejar el motor al ralentí durante algunos minutos antes de apagarlo, lo que permite que el sistema de refrigeración trabaje continuamente para reducir la temperatura del motor.

Conducción Económica y Respetuosa con el Medio Ambiente

Rodaje

El motor, la transmisión, los frenos y los neumáticos necesitan tiempo para "rodar" y adaptarse a las exigencias de la conducción diaria. Durante los primeros 1500 km, siga los siguientes consejos para mejorar el funcionamiento a largo plazo:

- No permita que el motor supere las 3000 rpm en ninguna marcha ni que la velocidad del vehículo supere los 120 km/h.
- No conduzca con el acelerador a fondo ni permita que el motor trabaje en cualquier marcha.
- No conduzca a una velocidad constante (ya sea alta o baja).
- Evite, en la medida de lo posible, las frenadas bruscas.

Después de 1500 km, el régimen del motor puede aumentarse gradualmente.

Protección del Medio Ambiente

Su auto ha sido diseñado con la última tecnología para minimizar el impacto ambiental de las emisiones de gases de escape.

Conducción y Mantenimiento Económicos

A continuación se ofrecen algunas sugerencias para reducir el consumo de energía y prolongar la vida útil de los vehículos:

- Mantenga la presión correcta de los neumáticos. Una presión de neumáticos insuficiente hará que los neumáticos se desgasten más rápidamente y aumentará el consumo de energía.
- No cargue el vehículo con peso innecesario. Las cargas pesadas aumentan la carga del vehículo, lo que supone un aumento significativo del consumo de energía.
- Evite dejar el vehículo al ralentí durante mucho tiempo.
- Acelere lenta y suavemente, intente evitar aceleraciones bruscas y cambie a una marcha superior lo antes posible.
- Evite la sobrecarga del motor y el exceso de velocidad. Seleccione el modo de conducción adecuado según las condiciones de la carretera.
- Evite las aceleraciones o desaceleraciones continuas.
- Evite en lo posible las paradas y frenadas innecesarias. Mantener una velocidad constante e intentar anticiparse a los semáforos. Minimice el número de paradas o conduzca por una carretera con menos semáforos. Mantenga una distancia adecuada con otros vehículos para evitar frenadas de emergencia. Esto también reduce el desgaste de las pastillas de freno.

- Evite en lo posible las regiones con congestión o atascos.
- Anticipe los obstáculos de la carretera y reduzca la velocidad lo antes posible para evitar aceleraciones y frenadas de emergencia innecesarias. La conducción suave reduce no sólo el consumo de combustible, sino también las emisiones de gases nocivos.
- No pise el pedal del freno, ya que puede provocar un desgaste prematuro, un sobrecalentamiento y un mayor consumo de energía.
- Mantenga una velocidad adecuada en la autopista. Cuanto más rápido es el vehículo, más energía consume. Una velocidad adecuada del vehículo puede ahorrar el consumo de energía.
- Mantenga una alineación correcta de las cuatro ruedas. Evite la colisión con el bordillo y reduzca la velocidad en superficies irregulares de la carretera. Una alineación incorrecta de las cuatro ruedas no sólo provocará un desgaste prematuro de los neumáticos, sino que también aumentará el consumo de energía del vehículo.
- Evite el barro y otros materiales en el chasis del vehículo. Esto no sólo reducirá el peso de la carrocería, sino que también evitará la corrosión de la misma.
- Ajuste el vehículo y mantenga el mejor estado de funcionamiento. El filtro de aire sucio, el aceite y la grasa, etc., reducirán el rendimiento del motor y aumentarán el consumo de energía. Para prolongar la vida útil de todos los componentes y reducir los costes de funcionamiento, es necesario realizar un mantenimiento periódico.
- No apague el motor inmediatamente después de conducir a alta velocidad, subir largas distancias o remolcar un vehículo. Deje el motor al ralentí entre 20 y 100 segundos, dependiendo de las condiciones de conducción, para evitar el enfriamiento rápido del motor.

Conducir en un Entorno Especial

Conducción en Días de Lluvia o Nieve

Las frenadas de emergencia, las aceleraciones y los giros bruscos en carreteras resbaladizas provocan el deslizamiento de los neumáticos y reducen la capacidad de conducción del vehículo hasta provocar accidentes.

- Como la visibilidad es escasa en días de lluvia o nieve, los cristales se empañan. Utilice la función de desempañado del aire acondicionado.
- Dado que la carretera se vuelve resbaladiza cuando
- No conduzca a alta velocidad en días de lluvia o nieve, porque se formará una película de agua entre el neumático y la superficie de la carretera que afectará a la dirección y al rendimiento de los frenos.

Conducción a través de Charcos

Los vehículos que conducen deberán evitar en lo posible pasar por carreteras encharcadas o lugares con arroyos para evitar daños graves al vehículo.

Convertidor Catalítico

Las temperaturas de los sistemas de escape que contienen convertidor catalítico pueden ser extremadamente altas, NO estacione en el suelo donde materiales combustibles como hierba seca u hojas puedan entrar en contacto con el sistema de escape, en tiempo seco podría producirse un incendio.

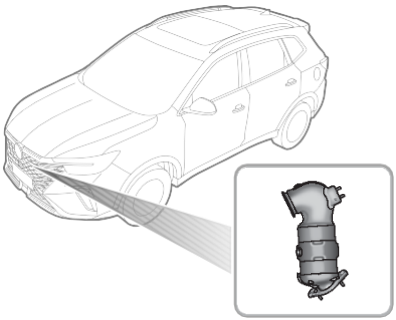

El sistema de escape incorpora un convertidor catalítico, que convierte las emisiones tóxicas del motor en gases menos dañinos para el medio ambiente. El catalizador se daña fácilmente por un uso inadecuado, observe las siguientes precauciones para minimizar la posibilidad de daños accidentales:

Combustible

- Use SÓLO el combustible recomendado para su vehículo.
- No deje nunca que el vehículo se quede sin combustible, ya que esto podría provocar un fallo de encendido del motor y dañar gravemente el catalizador.

Aceites de Motor

- Se recomienda usar únicamente aceites que cumplan las especificaciones del fabricante. El uso de aceites que no cumplen las especificaciones del fabricante puede dañar el catalizador.

Nota: Procure realizar el mantenimiento según el programa de mantenimiento de la "Cartera de servicios".

Puesta en Marcha

Preste atención a lo siguiente al arrancar el motor:

- No siga accionando el motor de arranque después de varios intentos fallidos; acuda a un Taller Autorizado local.
- No accione el motor de arranque si se sospecha que hay un fallo de encendido del motor y no intente eliminarlo pisando el pedal del acelerador.
- No intente empujar o remolcar el vehículo para arrancarlo.

Conducción

Preste atención a las siguientes condiciones:

- No sobrecargue ni revolucione excesivamente el motor.
- No detenga el motor cuando el auto está en movimiento con D o una marcha seleccionada.
- Acuda a un Taller Autorizado si cree que el consumo de aceite de su vehículo es anormal.
- Si el motor se mueve de forma anormal o la potencia del motor disminuye durante la conducción, acuda inmediatamente a un Taller Autorizado.
- No circule por terrenos que puedan someter los bajos del vehículo a fuertes impactos.

Nota: Cualquier fallo de encendido del motor, la pérdida de rendimiento del motor o la marcha en vacío, podría dañar gravemente el catalizador. Queda prohibida cualquier modificación del motor sin estar autorizada.

Sistema de Combustible

Requisitos del Combustible

Use sólo el combustible recomendado que cumpla con la norma nacional. Si se utiliza un combustible de baja calidad se producirán graves daños en el catalizador, una reducción de la potencia/torque del motor y un aumento del consumo de combustible.

Use el combustible recomendado por SAIC Motor. Consulte "Parámetros principales del motor" en la sección de "Datos técnicos".

Si se usa gasolina de bajo grado, puede oírse el ruido de golpeteo del motor. Use una gasolina de grado recomendado o superior lo antes posible. Si después de utilizar gasolina de grado recomendado o superior se sigue oyendo un fuerte ruido de golpeteo, acuda inmediatamente a un Taller Autorizado. Está permitido utilizar una gasolina de octanaje superior al requerido por el motor, pero no beneficia la potencia de salida ni el consumo de combustible del motor.

Cuestiones de Seguridad en las Gasolineras

La gasolina es extremadamente inflamable y explota fácilmente en un espacio sin circulación de aire.

Tenga cuidado al cargar el combustible:

- Apague el motor.
- No fume ni utilice una flama viva.
- No utilice el teléfono celular.
- Evite derramar el combustible.
- NO cargue combustible en exceso.

Puerto de Depósito de Combustible

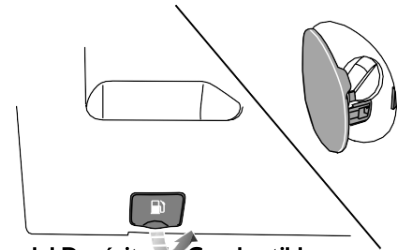

Tapa del Depósito de Combustible

La tapa del depósito está situada en la parte trasera izquierda del vehículo. Tire de la palanca de desbloqueo de la tapa del depósito situada debajo del salpicadero en el lado del conductor para abrir la tapa.

Tapón de Depósito de Combustible

Gire lentamente el tapón del depósito de combustible en sentido contrario a las manecillas del reloj para liberar la presión del depósito de combustible antes de abrir el tapón.

Después de llenar el depósito, vuelva a colocar el tapón de llenado y apriételo hasta que se oiga un "clic".

El tapón del depósito debe estar bien apretado, de lo contrario, puede encenderse la lámpara de advertencia de fallo de emisiones del motor en el cuadro de instrumentos. Si la lámpara de advertencia sigue encendida, póngase en contacto con un Taller Autorizado lo antes posible.

Recarga de Combustible

Si el vehículo está estacionado bajo la luz directa del sol o a altas temperaturas, no llene completamente el depósito de combustible, ya que la expansión del combustible puede provocar un desbordamiento. El tubo de llenado de combustible está diseñado para aceptar una boquilla de llenado estrecha y larga. Hay una tapa en el tubo de llenado, introduciendo bien la boquilla de llenado antes de llenar el combustible, la tapa puede abrirse completamente.

Ponga en marcha el motor después de cargar. Si el motor no funciona bien, apague el motor, no lo vuelva a arrancar y póngase en contacto con un Taller Autorizado local inmediatamente.

Manguera de Combustible

Las mangueras se usan en parte como tuberías de combustible, y es inevitable que se produzca un envejecimiento después de mucho tiempo. Revise la manguera de combustible regularmente

según el programa de mantenimiento y sustitúyala cada 10 años/160,000 km.

Agentes de Limpieza de Depósitos de Carbono para Sistemas de Combustible

Los agentes de limpieza de depósitos de carbono para sistemas de combustible pueden mejorar el rendimiento de conducción de los vehículos y la capacidad de limpieza de la gasolina, eliminar los depósitos en los inyectores de combustible, las válvulas de admisión, las cámaras de combustión y el sistema de combustible, y evitar los depósitos de carbono en el motor, etc. Desempeña un papel auxiliar para mantener el motor en buenas condiciones de funcionamiento, mejorar la eficiencia de la combustión, reducir el consumo de combustible y prolongar la vida útil del motor.

Nota: Los talleres locales autorizados pueden proporcionar agentes de limpieza de depósitos de carbono certificados para los sistemas de combustible. Para más detalles sobre el uso de agentes de limpieza de depósitos de carbono para los sistemas de combustible, consulte a un Taller Autorizado local.

IMPORTANTE

- El uso de un agente de limpieza de depósitos de carbono para sistemas de combustible que no sea adecuado para el vehículo puede dañar su motor.
- Se recomienda utilizar productos de limpieza de depósitos de carbono para sistemas de combustible aprobados por nuestra empresa. Para más detalles, consulte a un Taller Autorizado local.

6- Transmisión Manual de Velocidades

*

Palanca de Cambios

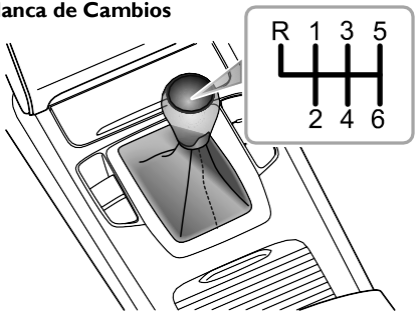

La transmisión manual es de 6 velocidades con 7 marchas, que son: 1ª, 2ª, 3ª, 4ª, 5ª, 6ª y R (marcha atrás) respectivamente. Todas las marchas están sincronizadas.

Precauciones Durante la Conducción:

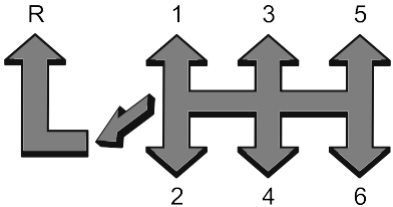

1 Al pasar de una marcha Adelante a la marcha de atrás, es necesario asegurarse de que el vehículo está completamente en una parada y espere un momento, luego pise a fondo el pedal del embrague, empuje la palanca de cambio a la marcha N, púlsela, empuje la palanca de cambio hacia la izquierda, luego empújela hacia adelante a la marcha atrás, y suelte lentamente el pedal del embrague para completar el cambio de marcha.

2 NO ponga la mano en la palanca de cambios cuando el vehículo está en marcha, porque la presión de la mano puede desgastar el mecanismo de cambios.

3 NO ponga el pie en el pedal del embrague cuando el vehículo está en marcha, de lo contrario, puede aumentar el desgaste del embrague.

4 NO estacione el vehículo en una pendiente cambiando de marcha, de lo contrario, puede provocar un mayor desgaste del embrague.

Sugerencia de Cambio de Marcha

Posición de marcha	Rango de cambio recomendado (km/h)	Velocidad del motor (rpm)
1ª-2ª marcha	15～25	2200～3000
2ª-3ª marcha	35～45	2200～3000
3ª-4ª marcha	50～60	2200～2500
4ª-5ª marcha	65～75	2200～2500
5ª-6ª marcha	80～90	2200～2500

Nota: Para garantizar las buenas condiciones de conducción y un mayor ahorro de combustible, el cambio de marchas debe realizarse en el momento adecuado para evitar que la aguja del tacómetro permanezca en la zona de alarma roja durante mucho tiempo, de lo contrario, el motor puede resultar dañado.

Transmisión Automática de Doble Embrague*

Instrucciones

La siguiente información es muy importante, por favor, léala detenidamente antes de usarla:

- Antes de arrancar el vehículo, cierre las puertas y confirme que el vehículo está en la marcha P o N, luego pise el pedal de freno y accione el EPB.
- Después de arrancar el vehículo, mantenga el pedal de freno y el EPB accionados, y cambie la palanca a la marcha deseada.

- Desconecte el EPB y mantenga el pedal de freno pisado hasta que vaya a maniobrar. En un camino uniforme, una vez que se suelta el pedal de freno, el vehículo puede iniciar automáticamente una marcha lenta sin pisar el pedal del acelerador.
- o está permitido rodar con la palanca de cambios en la marcha N, ya que, de lo contrario, puede provocar daños graves en la transmisión automática de doble embrague o un accidente.

Cambio de Marchas

NO pulse el botón UNLOCK cuando cambie de marcha, a menos que sea necesario.

Cuando el vehículo está en marcha, está prohibido cambiar de la marcha D a la R o a la P, de lo contrario, puede causar daños graves a la transmisión automática de doble embrague o un accidente.

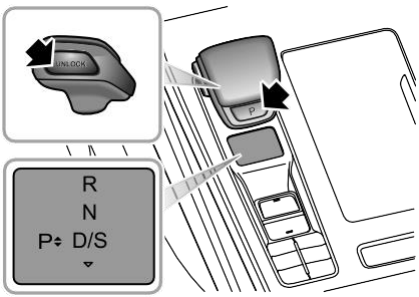

La transmisión automática de doble embrague es una transmisión de 7 velocidades.

Hay un botón de marcha P en el pomo del cambio y un botón de UNLOCK en el lateral.

El mando de cambio se encuentra en la posición media estable, y hay dos posiciones no estables hacia adelante o hacia atrás, es decir, una vez que se suelta el mando de cambio, volverá a la posición media estable.

Nota: Al salir de la marcha P o entrar en la marcha R, es necesario pisar el pedal de freno y mantener pulsado el botón UNLOCK al mismo tiempo.

- P Estacionamiento

  En esta posición, la transmisión está bloqueada mecánicamente. Utilice esta marcha cuando se encuentre detenido el vehículo y esté aplicado el EPB.

  Pulse el botón de la marcha P y el vehículo engrana la marcha P.

  Después de arrancar el motor y con todas las puertas cerradas, cuando el pomo del cambio se mueve fuera de la marcha P, el vehículo bloqueará automáticamente todas las puertas.

  Cuando el vehículo está estacionado en una pendiente, se debe pisar primero el pedal de freno y activar el EPB antes de poner en marcha P la palanca de cambios.

  Apague el interruptor START/STOP, y el vehículo pondrá automáticamente la marcha P.

  Si se suelta el pedal del freno, se desabrocha el cinturón de seguridad del conductor y se abre la puerta del conductor, el vehículo engrana automáticamente la marcha P.

- R Reversa

  Seleccione esta marcha sólo cuando el vehículo esté parado y el conductor tenga la intención de conducir hacia atrás.

  Pise el pedal del freno, mantenga pulsado el botón UNLOCK, empuje hacia delante el pomo del cambio hasta el final y el vehículo engrana la marcha R.

- N Neutral

  Seleccione esta marcha cuando el vehículo esté parado y el motor esté funcionando al ralentí durante un tiempo prolongado (por ejemplo, esperando un semáforo).

  En la marcha P, pise el pedal del freno, mantenga pulsado el botón UNLOCK, empuje hacia delante o hacia atrás el mando de cambio hasta la primera posición no estable y el vehículo engrana la marcha N.

En la marcha D/S, empuje hacia delante el mando de cambio hasta la primera posición no estable y el vehículo engrana la marcha N.

En la marcha R, empuje hacia atrás el mando de cambio hasta la primera posición no estable y el vehículo engrana la marcha N.

- D Marcha

  Se utiliza para la conducción normal y permite la selección automática de la marcha D en función de la velocidad del vehículo y la posición del pedal del acelerador.

En la marcha P, pise el pedal del freno, mantenga pulsado

el botón UNLOCK, empuje hacia atrás el pomo del cambio hasta el final y el vehículo engrana la marcha D.

En la marcha R/N/S, empuje hacia atrás el pomo del cambio hasta el final y el vehículo engrana la marcha D.

En la marcha D, la transmisión automática entra en el modo estándar.

- Modo S Deportivo (Sport)

El modo Deportivo puede seleccionarse cuando se necesita una mejor aceleración. En el modo Sport, el

En el modo Deportivo, la transmisión sube de marcha más tarde para aprovechar al máximo la reserva de potencia del motor.

En la marcha D, empuje hacia atrás el pomo del cambio y el vehículo entra en el modo Deportivo.

La conducción en modo Sport aumenta el consumo de combustible.

Kick-down

Las ruedas motrices pueden patinar cuando se activa el kick-down en calzadas con poca adherencia, lo que puede hacer que el vehículo se deslice sin control.

f

Con la marcha D o S seleccionada, pisar el pedal del acelerador hasta el fondo en un solo movimiento (también conocido como Kick-down) proporcionará un mejor rendimiento de aceleración durante los adelantamientos. En determinadas condiciones, permitirá que la transmisión cambie inmediatamente a una marcha inferior y proporcione una aceleración rápida. Una vez que se suelta el pedal del acelerador, se reanuda una marcha normal adecuada (en función de la velocidad del vehículo y de la posición del pedal del acelerador).

Modo de Protección

Al estacionar el vehículo, asegúrese de que está estacionado de forma segura y de que se respetan todas las normas de tráfico.

Protección Contra el Sobrecalentamiento de la Transmisión Automática

La transmisión automática de doble embrague puede calentarse mucho cuando se pone en marcha con frecuencia en un entorno de alta temperatura o cuando la transmisión está sobrecargada. Para evitar daños en la transmisión, el sistema realizará la función de protección contra el sobrecalentamiento, al mismo tiempo, la lámpara de advertencia de sobrecalentamiento de la transmisión en la interfaz del tablero de instrumentos se ilumina o muestra el icono de advertencia y el mensaje correspondiente.

En caso de sobrecalentamiento de la transmisión, el testigo de sobrecalentamiento de la transmisión se iluminará en amarillo o la interfaz del tablero de instrumentos indicará "Aumente la velocidad o deténgase con seguridad"; en ese momento, acelere a más de 20 km/h o aparque con seguridad y cambie la palanca a la posición P para enfriar la transmisión si las condiciones lo permiten.

Si la transmisión se sobrecalienta seriamente, la lámpara de advertencia de sobrecalentamiento de la transmisión se encenderá en rojo o la interfaz del panel de instrumentos indicará "Por favor, deténgase con seguridad", en este momento, estacione con seguridad y cambie la palanca a la posición P para permitir que la transmisión se enfríe.

Después de estacionar con seguridad, la lámpara de advertencia de sobrecalentamiento de la transmisión se encenderá en rojo o la interfaz del paquete de instrumentos indicará "Por favor, espere". Sólo cuando la temperatura de la transmisión haya bajado y la lámpara de advertencia de sobrecalentamiento de la transmisión se apague o la interfaz del tablero de instrumentos indique "Listo para salir", el vehículo podrá arrancar.

Si el conductor sigue las instrucciones que aparecen en la interfaz del y tablero de instrumentos durante 20 minutos y la lámpara de advertencia de sobrecalentamiento de la transmisión o el mensaje de advertencia siguen sin modificarse o desaparecen, acuda urgentemente a un Taller Autorizado de la zona, ya que la transmisión puede resultar gravemente dañada.

Modo Limpio

Cuando se produzcan algunos fallos en la transmisión, ésta entrará en Modo Limpio y sólo funcionará en algunas

marchas, en algunos casos puede fallar la marcha atrás, durante este tiempo la interfaz del paquete de instrumentos mostrará el indicador de mal funcionamiento del motor. Si esto le ocurre a la transmisión, póngase en contacto con un Taller Autorizado lo antes posible.

Fallo Funcional Grave de Transmisión Automática

Cuando la transmisión tiene algún fallo funcional grave, se enciende la lámpara indicadora de mal funcionamiento de las emisiones del motor o la interfaz del tablero de instrumentos muestra "EP", En este momento para proteger la transmisión, el sistema puede cortar la alimentación del motor al embrague y el vehículo no puede ser conducido. Si esto le ocurre a la transmisión, póngase en contacto con un Taller Autorizado lo antes posible.

Fallo del Sistema de Cambio de Marcha

Cuando el sistema de cambio de marchas tiene alguna avería, la interfaz del tablero de instrumentos mostrará "El respaldo para el E-Shifter está activado, ¡repare por favor!" . En este momento, el vehículo puede cambiar de marcha normalmente.

Cuando el sistema de cambio de marchas tiene algunos fallos funcionales graves, la lámpara indicadora de marcha P en el pomo de la palanca de cambios parpadea, y en este momento, el vehículo no puede cambiar de marcha. Por seguridad en la conducción, cuando la velocidad del vehículo es inferior a un determinado valor, el sistema de potencia cortará forzosamente la transmisión de potencia, y el vehículo no funcionará. En algunos casos, el vehículo no puede engranar la marcha P. Aparque el vehículo en una zona segura cuando las condiciones lo permitan y active el EPB.

En caso de que se produzca esta situación, póngase en contacto con un Reparador Autorizado lo antes posible.

Sistema de Frenos

Introducción

Esta serie de modelos están equipados con un sistema de frenos hidráulicos, servo asistidos por vacío, frenado a través de circuitos duales, y varias funciones se realizan por el módulo de control de frenos.

El sistema de frenos se puede dividir en sistema de freno de servicio y sistema de freno de estacionamiento que incluye la distribución electrónica de la fuerza de frenado (EBD) y la asistencia electrónica de frenado (EBA). El sistema EBD puede distribuir las fuerzas de frenado entre las ruedas delanteras y traseras en todas las condiciones de carga para mantener la eficacia de la frenada. El sistema EBA puede reaccionar a la velocidad a la que se aplica el pedal de freno. La aplicación total del ABS se aplica para detener el vehículo en la menor distancia posible si los frenos se aplican más rápido que los límites establecidos en el sistema en una situación de emergencia.

Conducir con agua o lluvia intensa puede afectar negativamente a la eficacia de los frenos. El SCS (Sistema de Control de Estabilidad) incluye una función de limpieza de los discos de freno que se activa cuando se utilizan los limpiaparabrisas. No obstante, mantenga siempre una distancia de seguridad con respecto a otros vehículos y pise el pedal de freno de forma intermitente cuando no se usen los limpiaparabrisas.

El sistema de frenos es servoasistido, tenga siempre en cuenta lo siguiente durante su funcionamiento:

- La función de servoasistencia depende del vacío, que sólo funciona cuando el motor está en marcha. NUNCA permita que el vehículo vaya por inercia con el motor apagado.
- Si el motor se para durante la conducción, debe detener el vehículo tan rápido como lo permitan las condiciones del tráfico, y NO pise el pedal de freno, ya que el sistema de frenos perderá la servoasistencia restante. Una vez agotada la servoasistencia restante, aplique la fuerza adecuada al pedal de freno para detener el vehículo con seguridad en las condiciones de tráfico actuales.
- La eficacia del servofreno puede verse afectada por numerosas condiciones, como la pérdida de velocidad del motor, el cambio de la presión atmosférica debido a las diferencias de altitud. Estas condiciones pueden dar lugar a una fuerza adicional necesaria para accionar el pedal de freno para detener el vehículo.
- Si la eficacia del frenado se reduce debido a un fallo del vehículo, póngase en contacto con un Taller Autorizado MG para su mantenimiento lo antes posible.

Sistema de Freno de Mano - Freno de Mano Electrónico (EPB)

En caso de mal funcionamiento del EPB, cuando no sea posible su liberación, consulte a un Taller Autorizado MG para llevar a cabo una liberación manual de emergencia del freno de mano.

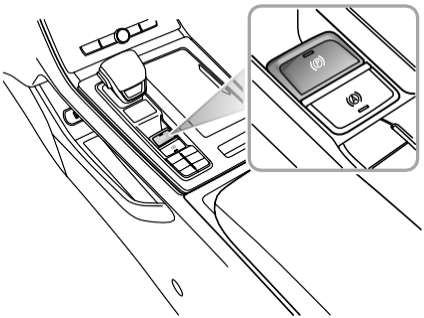

Cuando el vehículo esté estacionado de forma segura, tire del interruptor EPB hacia arriba para aplicar el EPB. Asegúrese de que el interruptor START/STOP está en estado ON/RUNNING, pise el pedal de freno y pulse el interruptor EPB para liberar el EPB.

El indicador del interruptor EPB y el indicador Ⓟ del tablero de instrumentos se iluminan, lo que indica que el EPB está aplicado. El indicador en el interruptor EPB y el indicador Ⓟ del tablero de instrumentos se apagan, lo que indica que está liberado el EPB.

Nota: Aplique siempre el EPB antes de salir del vehículo.

Nota: Se puede escuchar un ruido de motor audible cuando se aplica o libera el EPB.

IMPORTANTE
El EPB no puede aplicarse o liberarse en caso de batería descargada o fallo de alimentación. Si utiliza "cables de arranque" para suministrar energía temporalmente, consulte "Arranque de emergencia" en la Información de emergencia.

Asistencia al Arranque

Si el cinturón de seguridad del conductor está abrochado y se pisa el pedal del acelerador para arrancar, el EPB se liberará automáticamente.

Función de Frenado de Emergencia

El uso inadecuado del EPB puede provocar accidentes y lesiones. NO accione el EPB para frenar el vehículo si no es en caso de emergencia.

Durante el frenado de emergencia utilizando el EPB, NO ponga el interruptor de arranque/parada en el estado OFF, de lo contrario se producirán lesiones graves.

En caso de fallo de los frenos normales, el frenado de emergencia puede realizarse tirando y manteniendo el interruptor del EPB hacia arriba. En el proceso de frenado de emergencia, sonará al mismo tiempo un aviso acústico. Para cancelar el proceso de frenado de emergencia, suelte el interruptor EPB.

Sistema de Frenos de Servicio

Sistema de Frenos Antibloqueo (ABS)

Cuando se viaja a gran velocidad o existe peligro de hidroplaneo, es decir, cuando una capa de agua impide el contacto adecuado entre los neumáticos y la superficie de la carretera, el ABS no puede superar las limitaciones físicas para detener el vehículo en una distancia corta. En estos casos, es responsabilidad del conductor mantener una distancia de seguridad con otros vehículos.

NO bombee el pedal del freno en ningún momento, esto interrumpirá el funcionamiento del ABS y puede aumentar la distancia de frenado.

La función principal del ABS es ajustar la fuerza de frenado de la pinza de freno automáticamente durante la frenada para evitar el bloqueo de las ruedas, con el fin de evitar situaciones peligrosas como el descontrol de la dirección o el deslizamiento del vehículo durante una frenada de emergencia.

El sistema permite al conductor mantener el control de la dirección del vehículo en caso de frenado de emergencia, mantiene el vehículo estable y mejora la seguridad.

En condiciones normales de frenado, el ABS no se activa. Sin embargo, cuando la fuerza de frenado supera la adherencia disponible entre los neumáticos y la superficie de la carretera, provocando el bloqueo de las ruedas, entra en funcionamiento automáticamente el ABS. Esto se reconocerá por una rápida pulsación que se siente a través del pedal de freno.

Si se produce una situación de emergencia, el conductor debe aplicar todo el esfuerzo de frenado para activar el ABS incluso cuando la superficie de la carretera esté resbaladiza.

Nota: En superficies blandas como nieve en polvo, arena o grava, los vehículos equipados con ABS pueden tener una distancia de frenado mayor que los que no tienen ABS. Esto se debe a que la acción natural de las ruedas bloqueadas en superficies blandas es acumular una cuña de material delante (o al lado, si se dirige) de la zona de contacto del neumático. Este efecto ayuda al vehículo a detenerse al frenar o a cambiar de dirección al girar.

IMPORTANTE
Aunque el ABS puede mejorar en gran medida la seguridad de la conducción, la seguridad real sigue dependiendo del comportamiento de conducción normalizado del conductor

Sistema de Control de Estabilidad (SCS) y Sistema de Control de Tracción (TCS)

El SCS está diseñado para ayudar al conductor a controlar la dirección de la conducción. Cuando el SCS detecta que el vehículo no se mueve en la dirección prevista, interviene aplicando fuerza de frenado a las ruedas seleccionadas o a través del sistema de administración del sistema de potencia para evitar el deslizamiento y ayudar a devolver el vehículo a la dirección correcta.

El TCS está diseñado para ayudar a la tracción, ayudando así al conductor a mantener el control del vehículo en situaciones en las que una o ambas ruedas motrices están patinando (por ejemplo, si una rueda está en el hielo y la otra en el asfalto). El TCS controla la velocidad de conducción de cada rueda por separado. Si se detecta un giro en una de las ruedas, el sistema frenará automáticamente esa rueda, transfiriendo el torque de motor a la rueda opuesta que no gira. Si ambas ruedas giran, el sistema reducirá el régimen del motor para regular la rotación de las ruedas hasta que se recupere la tracción.

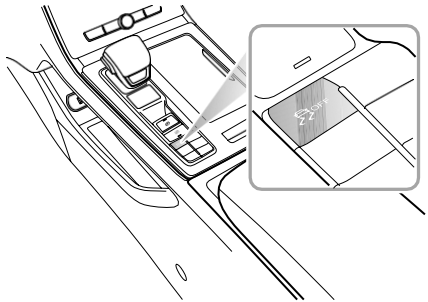

El SCS y el TCS se conectan automáticamente en modo de espera cuando el interruptor de arranque/parada está en estado ON/RUNNING, y pueden desconectarse después de arrancar el motor.

Pulse brevemente el interruptor SCS (menos de 2 segundos) para desactivar el TCS.

Pulse prolongadamente el interruptor SCS (más de 2 segundos) para apagar el SCS y el TCS.

Nota: Si se mantiene pulsado el interruptor del SCS durante más de 10 segundos, el sistema lo considera como una operación incorrecta.

Nota: La desactivación del SCS y del TCS no afecta al funcionamiento del ABS. Desactive siempre el SCS y el TCS cuando conduzca con cadenas de nieve instaladas.

- Pulse de nuevo el interruptor SCS para recuperar el funcionamiento del SCS y del TCS.

Auto Hold *

La función Auto Hold no puede garantizar la estabilidad del vehículo al arrancar o frenar en pendientes, especialmente en superficies resbaladizas o heladas.

Cuando la función Auto Hold detiene el vehículo, por razones como la parada del motor, la liberación del cinturón de seguridad o la pulsación del interruptor Auto Hold, se aplicará el EPB. Pero no se puede garantizar que el vehículo se estabilice en todos los casos. Por ejemplo, las ruedas traseras están en una superficie resbaladiza, o la inclinación del vehículo es demasiado grande. Asegúrese de que el vehículo está estabilizado de forma segura antes de salir.

El conductor debe prestar toda su atención y observar el entorno, incluso si el vehículo está equipado con el sistema Auto Hold.

La retención automática no puede garantizar que el EPB se aplique en todos los casos cuando se apaga el motor. Asegúrese de que el EPB está aplicado y el vehículo está estabilizado antes de salir del vehículo.

La función Auto Hold debe ser desconectada durante el uso de lavados automáticos, de lo contrario el EPB puede aplicarse repentinamente y causar daños al vehículo.

Si el vehículo debe detenerse con frecuencia durante un tiempo prolongado (por ejemplo, al esperar frente a un semáforo, al detenerse en una rampa o al seguir el flujo de tráfico), el sistema de retención automática ayuda a estabilizar el vehículo, permitiéndole retirar el pie del pedal del freno.

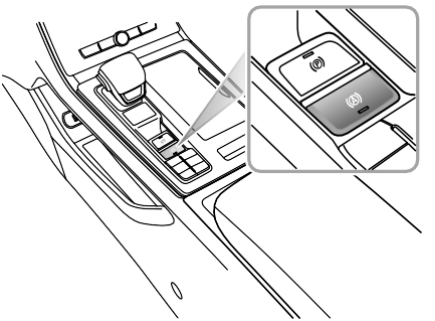

La retención automática tiene 3 estados, como sigue:

1 En espera:

Con el cinturón de seguridad del conductor abrochado, la puerta del conductor cerrada y el motor en marcha, pulse el interruptor de Auto Hold para que la función pase del estado Off al estado en Espera. Se enciende la lámpara indicadora del interruptor de retención automática.

2 Estacionamiento:

Con el pedal de freno pisado y el vehículo completamente parado, la función de retención automática pasará del estado de espera al de estacionamiento. En este estado se ilumina el indicador Ⓟ en el tablero de instrumentos.

Cuando la retención automática está en el estado de estacionamiento, seleccione la marcha D o R, pise el pedal del acelerador, entonces la retención automática saldrá automáticamente del estado de estacionamiento según la pendiente.

3 Apagado:

Pulse de nuevo el interruptor de retención automática para apagar la función.

En ciertas circunstancias, como soltar el cinturón de seguridad, apagar el motor, permanecer inmóvil durante un tiempo prolongado o pulsar el interruptor de retención automática, se saldrá del estado de retención automática. En este momento se aplicará el EPB.

Nota: El EPB NO se aplicará al pulsar el interruptor para desactivar la retención automática con el pedal de freno pisado

Nota: Se recomienda desactivar la función de retención automática al entrar en el garaje marcha atrás.

Control de Retención en Pendiente (HHC)

HHC tiene limitaciones cuando está sometido a condiciones adversas como superficies húmedas o heladas y pendientes pronunciadas.

NO salga del vehículo sólo con el HHC aplicado, puede provocar un accidente grave cuando el HHC se libere.

HHC requiere que se aplique firmemente el pedal de freno al detenerse para generar suficiente presión de frenado para mantener la retención.

El HHC ayuda al conductor a "mantener" el vehículo durante los arranques en pendiente. Si el conductor suelta el pedal de freno, el HHC mantendrá el vehículo parado durante un breve periodo de tiempo.

Para activar el HHC deben cumplirse las siguientes condiciones:

- La puerta del conductor está cerrada y el cinturón de seguridad del conductor está abrochado.
- El vehículo está detenido en una determinada pendiente.
- El SCS está libre de fallos.
- El EPB está libre de fallos y liberado.
- El motor está en marcha.
- En los modelos con transmisión manual de 6 velocidades, pise el pedal del embrague y seleccione una marcha adelante o una marcha atrás. En los modelos con transmisión automática de doble embrague, se selecciona la marcha D o R.
- Se ha aplicado una fuerza suficiente al pedal del freno.

Nota: El HHC está disponible tanto en la dirección de avance como en la de retroceso al arrancar en pendientes ascendentes.

Control de Descenso de Pendientes (HDC) *

El sistema HDC es sólo una función auxiliar. Tiene limitaciones cuando está sometido a condiciones adversas como superficies húmedas o heladas y pendientes pronunciadas.

Incluso cuando el sistema HDC está en estado operativo, el conductor debe prestar siempre mucha atención al estado de conducción del vehículo, y tomar el control activo cuando sea necesario. En determinados casos, el sistema HDC puede desactivarse temporalmente

En algunas condiciones de conducción cuesta abajo

(por ejemplo, si se desciende a gran velocidad o la pendiente de la rampa es pequeña, etc.), el sistema HDC no está operativo, el conductor debe mantener el control del vehículo en todo momento y utilizar los frenos para garantizar la seguridad.

El sistema HDC es una función auxiliar especialmente diseñada para la conducción en pendientes pronunciadas. El sistema reduce la velocidad aplicando la fuerza de los frenos para ayudar al conductor a bajar la pendiente pronunciada con suavidad.

Nota: Cuando el sistema HDC está funcionando, el sistema de frenos producirá una ligera vibración o ruido de funcionamiento, lo cual es un fenómeno normal.

Nota: Cuando el sistema HDC está funcionando, no mueva la palanca de cambios a la posición 'N'. Esta operación puede desactivar la función HDC.

Cuando el interruptor START/STOP está en el estado ON/RUNNING, el sistema HDC está desactivado por defecto. Utilice el interruptor para encender el sistema HDC.

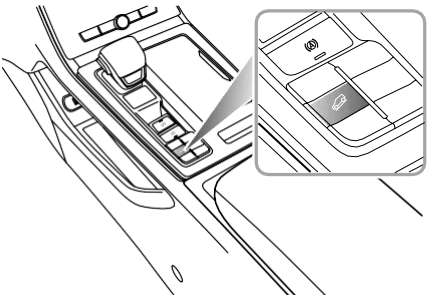

El sistema HDC tiene cuatro estados::

1 En espera:

Pulse el interruptor del HDC para poner el sistema en estado de espera, se encenderá la lámpara verde del indicador del HDC en el tablero de instrumento.

2 En funcionamiento:

Cuando el vehículo entra en una pendiente pronunciada a baja velocidad y el conductor no pisa el freno ni el acelerador, el sistema automáticamente entrará en estado de funcionamiento. En este caso, la lámpara verde de indicación del HDC en el paquete de instrumentos parpadea. En este momento, puede ir acompañado del ruido de funcionamiento del sistema de frenos, y el vehículo bajará la pendiente pronunciada con suavidad.

3 Desactivación Temporal:

Al pisar el pedal del acelerador o si se pisa el pedal del freno más allá de un determinado límite mientras está en estado de funcionamiento, el sistema HDC suspenderá temporalmente su funcionamiento.

4 Apagado:

Pulse de nuevo el interruptor del HDC para desconectar el sistema, la luz verde del indicador del HDC en el tablero de instrumentos se apagará.

Nota: Si el vehículo realiza maniobras bruscas de dirección en determinadas pendientes, el sistema HDC puede pasar del estado de espera al de funcionamiento.

Nota: Durante el funcionamiento del sistema HDC, el sistema de frenos se presuriza automáticamente y

mantiene la presión. El accionamiento del pedal de freno durante esta fase puede dar lugar a una sensación de "retroceso" a través del pedal. Este es un fenómeno normal.

Protección Antivuelco Activa (ARP)

El sistema ARP es sólo una ayuda de seguridad que contribuye a la estabilidad del vehículo en condiciones extremas y no garantiza que el vehículo no vaya a volcar.

Un cambio de carril rápido o excesivo puede crear una condición de vuelco en los casos en que el vehículo tenga un centro de masa elevado. El ARP puede utilizar el sistema de frenos para aplicar ciertos frenos para corregir la condición y ayudar a evitar el vuelco.

Nota: Durante la aplicación del ARP las características de la dirección del vehículo pueden ser notablemente diferentes de las normales.

Sistema de Diferencial Electrónico (XDS)

Cuando el vehículo tiende a girar a baja velocidad, el sistema XDS frena las ruedas interiores para mejorar la precisión de la dirección.

Nota: El XDS no funcionará después de desactivar el SCS y el TCS. Para más detalles, consulte el apartado 'Sistema de control de estabilidad (SCS) y sistema de control de tracción (TCS)'.

Sistema de Control de Presión de Neumáticos (TPMS)

El TPMS no puede sustituir el mantenimiento y las comprobaciones rutinarias del estado y la presión de los neumáticos.

Si se utiliza un equipo de radiofrecuencia similar al TPMS en el interior o en las proximidades del vehículo, el funcionamiento del TPMS puede verse interferido, provocando una alarma de fallo temporal.

Nota: El TPMS sólo avisa al conductor cuando la presión de los neumáticos es baja, y no infla el neumático.

El TPMS detecta la presión de los neumáticos mediante ondas de radio y una técnica de detección. El sensor del TPMS puede controlar la información de la presión de los neumáticos del vehículo, y transmitirla al receptor del vehículo. Puede ver la presión de los neumáticos a través del menú de información del vehículo del paquete de instrumentos. El TPMS puede recordarle la condición de baja presión de los neumáticos, sin embargo, no puede sustituir el mantenimiento normal de los neumáticos, por favor consulte "Neumáticos" en la sección "Servicio y Mantenimiento".

Si se enciende el indicador de mal funcionamiento del TPMS y aparece el mensaje de advertencia "XX presión baja de los neumáticos" o "XX presión insuficiente de los neumáticos" en algunos modelos; en este caso, detenga el vehículo lo antes posible, compruebe la presión de los neumáticos e infle el neumático al valor de presión correcto. La etiqueta de presión de los neumáticos colocada en el vehículo indica el valor de presión correcto que necesitan los neumáticos de su vehículo cuando están fríos. Si se conduce con un neumático con una presión de inflado evidentemente insuficiente, se producirá un sobrecalentamiento del neumático y un fallo del mismo. Además, un inflado insuficiente también reducirá el ahorro de combustible, acortará la vida útil de la banda de rodadura y puede afectar a las prestaciones de conducción y frenado del vehículo

Autoaprendizaje del TPMS

Cuando se sustituyen el sensor y el receptor del sistema de control de la presión de los neumáticos, o se realiza la rotación de los neumáticos, es necesario llevar a cabo el autoaprendizaje del TPMS. Para más detalles, consulte a un Taller Autorizado local.

Sistema de Control de Crucero

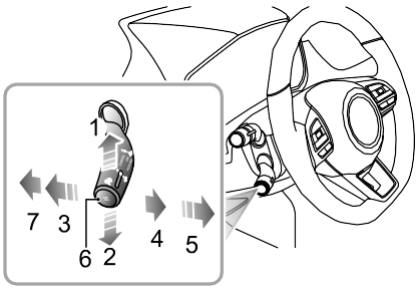

- Aceleración (1)
- Desaceleración (2)
- Cancelar (3)
- Encendido (4)
- Resumen (5)
- Conjunto (6)
- APAGADO (7)

El control de crucero permite al conductor mantener una velocidad constante en la carretera sin utilizar el pedal del acelerador. Esto es útil en especial para la circulación por autopista o para cualquier viaje en el que se puede mantener una velocidad constante durante un periodo prolongado.

Activación del Sistema de Control de Crucero

El sistema de control de crucero se acciona con una palanca situada en el lado izquierdo del volante, debajo de la palanca de luce.

1 Con el interruptor START/STOP en la posición ON/RUNING, si el interruptor de la palanca de crucero está en la posición 'OFF' (7), el control de crucero está desactivado. Si el interruptor de la palanca de la velocidad de crucero está en la posición "ON" (4), el sistema está en estado en espera. En este. punto, se ilumina el indicador .
Cuando el sistema de control de crucero está en modo de espera y la velocidad actual del vehículo es superior a 40 km/h (la marcha del modelo equipado con transmisión manual debe estar en la marcha 3 y superior), pulse el botón "Set" (6) en el extremo del interruptor de la palanca de crucero. El indicador amarillo del instrumento cambiará a verde, y el sistema de control control crucero está en modo de activación. La velocidad objetivo del sistema crucero se ajusta a la velocidad actual, y entrará el sistema

crucero. El rango de operación del Sistema de control crucero es 40 ～ 200km/h. Ahora, el Sistema de control crucero mantendrá la velocidad establecida sin pisar el acelerador.

Nota: La velocidad fijada en la memoria del control de crucero se cancelará cuando la palanca del control de crucero se ponga en la posición 'OFF' (7) o se apague el interruptor START/STOP.

Ajuste de Velocidad de Crucero Objetivo

Cuando el control de crucero está activo:

Empuje el interruptor de la palanca hacia arriba (1) y manténgalo pulsado, y esto aumentará la velocidad. Suelte el interruptor de palanca cuando alcance la velocidad deseada.

Empuje el interruptor de palanca hacia abajo (2) y manténgalo pulsado, y esto disminuirá la velocidad. Suelte el interruptor de palanca cuando se alcance la velocidad deseada.

Empuje el interruptor de palanca hacia arriba o hacia abajo brevemente para aumentar/disminuir la velocidad objetivo del vehículo en incrementos de 1km/h, entonces el vehículo acelerará/desacelerará hasta la nueva velocidad objetivo.

Al pisar el acelerador en cualquier momento se anulará el control de crucero y se podrá acelerar para realizar maniobras como los adelantamientos. Al soltar el acelerador, el vehículo volverá a la velocidad objetivo establecida.

Nota: En el caso de los vehículos equipados con transmisión manual, si se fija una velocidad de crucero objetivo más alta en una marcha baja, el régimen del motor será excesivamente alto, lo cual es desfavorable para el ahorro de combustible. Por lo tanto, cuando sea necesario establecer una velocidad objetivo más alta, se recomienda seleccionar la marcha que corresponda a la velocidad de crucero.

Pausa/espera

Cuando el sistema de control de crucero está activado, las siguientes operaciones pondrán el sistema en modo en espera:

- Interruptor de la palanca en la posición "Cancelar" (3).
- Se pisa el pedal del freno o del embrague.
- La marcha de los modelos con transmisión automática debe cambiarse a la marcha N. La marcha de los modelos con transmisión manual debe cambiarse a la marcha 3 inferior o a la marcha N.
- El mal estado de la carretera hace que entre en funcionamiento el sistema de control de estabilidad (SCS).

Por razones de seguridad, el sistema de control de crucero saldrá automáticamente al modo de espera.

- Si una pendiente provoca un descenso excesivo de la velocidad, el sistema de control de crucero pasará automáticamente al modo de espera.
- Se acciona el freno de estacionamiento electrónico (EPB).

Reanudar

Si el control de crucero permanece activado después de la desconexión, al mover el interruptor de la palanca a "Reanudar" (5) se restablecerá la velocidad objetivo al ajuste anterior a la desconexión

Nota:

- ***Nunca use el sistema de control de crucero en la marcha atrás.***
- ***No use el control de crucero en condiciones inadecuadas, como en superficies resbaladizas, lluvia excesiva o en condiciones de tráfico que no permitan mantener una velocidad constante.***
- ***Cuando no lo utilice, asegúrese de que el interruptor de la palanca está en la posición 'OFF' (7).***
- ***Cuando la transmisión automática está en modo "Sport", no se recomienda utilizar el sistema de control de crucero.***
- ***Durante el funcionamiento del sistema de control de crucero, la velocidad real puede desviarse de la velocidad objetivo en cierta medida debido a la precisión del control o a las condiciones de la carretera.***
- ***i la velocidad real es excesivamente inferior a la velocidad objetivo o se activa el SCS debido a la pendiente o al estado de la carretera, el sistema de control de crucero puede pasar automáticamente al modo de espera.***
- ***No accione el interruptor durante periodos excesivamente largos, ni pulse varios interruptores simultáneamente, ya que esto puede hacer que el sistema falle. Si se produce esta situación, cuando sea seguro hacerlo, accione el interruptor START/STOP***

Auxiliar de Estacionamiento

Auxiliar de Estacionamiento con Sensor Ultrasónico

El objetivo del auxiliar de estacionamiento es asistir al conductor durante la marcha atrás. Es posible que los sensores no puedan detectar ciertos tipos de obstáculos, p. ej., postes estrechos u objetos pequeños de pocos centímetros de ancho, objetos pequeños cercanos al suelo, objetos por encima de la cajuela y algunos objetos con superficies no reflectantes,

Mantenga el sensor ultrasónico libre de suciedad, hielo y nieve. Si se acumulan depósitos en la superficie del sensor ultrasónico, su rendimiento puede verse afectado. Al lavar el vehículo, evite dirigir los chorros de agua a alta presión directamente al sensor ultrasónico a corta distancia.

Auxiliar de Estacionamiento Trasero

Los sensores ultrasónicos situados en la defensa trasera vigilan la zona situada detrás del vehículo en busca de obstáculos. Si se detecta un obstáculo, el sistema calcula su distancia desde la parte trasera del auto y comunica esta información al conductor mediante un sonido de alarma

Auxiliar de Estacionamiento Delantero *

Algunos modelos también tienen sensores ultrasónicos equipados en la defensa delantera para vigilar la zona por delante del vehículo en busca de obstáculos. Si se detecta un obstáculo, el sistema calculará su distancia desde la parte delantera del vehículo y comunicará el mensaje al conductor mediante un sonido de alarma.

Interruptor de Auxiliar de Estacionamiento *

El interruptor del auxiliar de estacionamiento, un interruptor suave situado en la pantalla de entretenimiento, puede activar/desactivar manualmente el auxiliar de estacionamiento .

Cuando el vehículo cambia a la marcha R, no puede desconectarse el auxiliar del estacionamiento

Funcionamiento del Auxiliar de Estacionamiento

Auxiliar de Estacionamiento Trasero

Ayuda al estacionamiento trasero

Seleccione la marcha R y el auxiliar de estacionamiento trasero comenzará a funcionar automáticamente. Al salir de la marcha en reversa, se apagará el sistema. El auxiliar de estacionamiento emite un breve sonido 1 segundo después de seleccionar la marcha atrás para indicar que el sistema funciona con normalidad. Cuando se detecta algún obstáculo trasero, el sistema emitirá un sonido de alarma para avisar al conductor.

Nota: Si se emite un sonido más largo y agudo (durante aproximadamente 3 segundos) cuando se selecciona la marcha atrás, esto indica un fallo en el sistema. Póngase en contacto con un Taller Autorizado para que le atienda.

Auxiliar de Estacionamiento Delantero y Trasero *

1. El auxiliar de estacionamiento delantero y trasero puede activarse mediante las siguientes operaciones:

- Seleccione la marcha R;
  - Seleccione para activar los interruptores del auxiliar de estacionamiento delantero y trasero.

2. El auxiliar de estacionamiento delantero y trasero puede desconectarse mediante las siguientes operaciones:

- Seleccione la marcha P;
- Cuando el vehículo circula a una velocidad superior a 15 km/h, el sistema se desconecta automáticamente;
- Select to turn off the front and rear parking aid switches.

Seleccione para desactivar los interruptores de auxiliar de estacionamiento delantero y trasero. Con la función de auxiliar de estacionamiento activada, si se detecta un obstáculo, se transmiten sonidos en diferentes frecuencias (puede haber zonas ciegas).

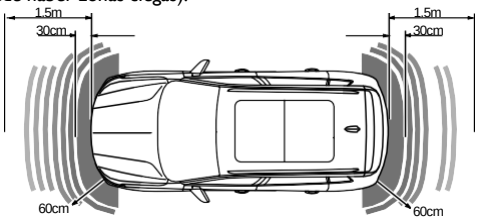

- Si se encuentra un obstáculo a menos de 1.5 m de distancia de los sensores traseros o a menos de 0.6 m de distancia de los sensores de esquina, comenzará el sonido de alarma. A medida que el vehículo se acerca al obstáculo, el sonido de alarma se producirá con mayor frecuencia.

- Si se encuentra un obstáculo a menos de 1.5 m de distancia de los sensores delanteros o a menos de 0.6 m de distancia de los sensores de esquina, comenzará el sonido de alarma. A medida que el vehículo se acerca al obstáculo, el sonido de la alarma se producirá con mayor frecuencia.
- Una vez que el obstáculo se encuentre a 30 cm de distancia de las defensas delantera y trasera, los sonidos audibles se fusionarán en una advertencia continua.

Cámara de Estacionamiento *

El objetivo del sistema de cámara de estacionamiento es ayudar al conductor a dar marcha atrás. La cámara tiene un campo de visión limitado y no puede detectar obstáculos fuera del campo de visión.

Algunos modelos disponen de una cámara de estacionamiento instalada entre las luces de la placa izquierda y derecha de la cajuela. Cuando se selecciona la marcha atrás, la cámara mostrará una imagen de lo que hay inmediatamente detrás del automóvil. Esta imagen se mostrará en la pantalla del sistema de entretenimiento.

Sistema de Monitor de Visión Periférica 360° *

La finalidad del sistema de Monitor de Visión Periférica 360° (AVM) es únicamente ayudar al conductor a estacionar. La cámara tiene un campo de visión limitado y no puede detectar obstáculos fuera del campo de visión.

Aunque la pantalla de entretenimiento puede mostrar las imágenes panorámicas alrededor del vehículo, tenga en cuenta las condiciones reales de la carretera para su seguridad de conducción.

Asegúrese de que los espejos retrovisores exteriores estén desplegados cuando utilice el sistema de Monitor de Visión Periférica de 360°.

Cuando está activado el sistema de Monitor de Visión Periférica de 360°, la pantalla de entretenimiento mostrará la imagen panorámica de 360 grados del vehículo, lo cual es conveniente para observar el entorno alrededor del vehículo y proporcionar un entorno de conducción más seguro. Se pueden tocar los botones de la pantalla para ver las imágenes desde diferentes ángulos alrededor del vehículo.

El sistema de Monitor de Visión Periférica 360° puede activarse mediante los siguientes métodos:

- Seleccione el engranaje R.
- Haga clic en el botón 360.
- En Ajustes, habilite la función del sistema de Monitor de visión periférica de 360° Encendido después de que se enciendan los intermitentes izquierdo/derecho a baja velocidad.

En la interfaz de visualización de Monitor de visión periférica de 360°, haga clic en el icono de Ajustes, para realizar ajustes personalizados de las funciones relacionadas con el sistema.

,

Nota: En cualquier caso, cuando la palanca de cambios está en la marcha D mientras la velocidad del vehículo sea superior o igual a 15 km/h, el sistema de Monitor de Visión Periférica de 360° no funcionará.

Transporte de Carga

NO sobrepase el peso bruto del vehículo o la carga permitida del eje delantero y trasero al cargarlo, de lo contrario puede causar daños al vehículo o lesiones personales e incluso la muerte!

Carga del Maletero

Asegúrese de que los asientos traseros estén bien cerrados en posición vertical cuando se transporten cargas en el espacio de carga detrás de los asiento.

Si no puede cerrarse la cajuela debido a la carga transportada, asegúrese de cerrar todas las ventanas durante la conducción, seleccione el modo de distribución de la cara del aire acondicionado y ponga el ventilador a la máxima velocidad, a fin de disminuir los escapes del vehículo en el interior del mismo.

Cuando lleve equipaje en el maletero, asegúrese siempre de que los objetos pesados se coloquen lo más bajo y adelante posible, para evitar que la carga se desplace en caso de accidente o parada repentina.

Conduzca con cuidado y evite las frenadas de emergencia o las aceleraciones bruscas cuando lleve cargas grandes o pesadas.

Conducir con la cajuela abierta es muy peligroso. Si es inevitable cargar con la cajuela abierta es inevitable, la carga y la cajuela deben estar bien fijados, y tomar las medidas adecuadas para evitar la entrada de los gases de escape del vehículo.

IMPORTANTE
Hay que respetar las normas de tráfico al cargar los bultos; si la carga sobrepasa el espacio de carga, hay que tomar las medidas de advertencia adecuadas para llamar la atención de los demás conductores

Carga Interna

NO cargue equipos, herramientas o equipajes no asegurados que puedan moverse, causando daños personales en caso de accidente, o de frenada de emergencia o aceleración brusca.

NO obstruya al conductor y a los pasajeros para que mantengan una postura de asiento correcta y de observación si se carga en el vehículo.

El plegado de los asientos traseros puede aumentar el espacio para el equipaje, consulte "Asientos traseros" descrito en la sección "Asientos Traseros".

Cuando se cargue la carga en el vehículo, colóquela en una posición lo más baja posible y asegúrese de que esté bien sujeta, para evitar daños personales causados por el movimiento de la carga.

Información de Emergencia

172 Dispositivos de Advertencia de peligros

173 eCall – Asistencia de Emergencia SOS

175 Arranque de Emergencia

177 Recuperación del Vehículo

182 Cambio de Ruedas

187 Cambio de Fusibles

197 Cambio de Focos

Dispositivos de Advertencia de Peligro

Triángulo de Advertencia

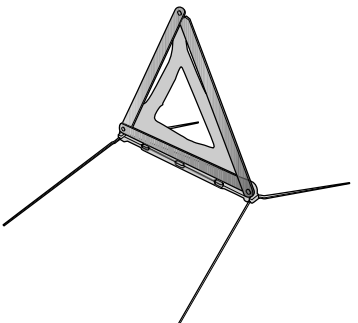

El triángulo de advertencia suministrado con su auto se guarda en el maletero.

Si tiene que detener su vehículo en la carretera en caso de emergencia, debe colocar el triángulo de advertencia a unos 50 - 150 metros detrás del vehículo, si es posible, y pulsar el botón de las luces de emergencia para advertir a los demás usuarios de la carretera de su posición.

eCall - Asistencia de emergencia SOS *

En caso de accidente, el servicio eCall - Asistencia de Emergencia SOS de su vehículo puede activarse manualmente o, en casos graves, automáticamente al ser detectado por los sensores del vehículo. El servicio eCall es un servicio público de interés general y es accesible de forma gratuita. El centro de llamadas de emergencia establecerá una comunicación verbal con los ocupantes del vehículo para conocer el alcance de la emergencia y el nivel de asistencia requerido. Se intentará enviar el siguiente mensaje de información sobre el vehículo al centro de llamadas de emergencia. Se enviarán los servicios de emergencia adecuados a la ubicación actual del vehículo, si se conoce.

- Hora actual, ubicación y dirección de la marcha
- Tipo de Vehiculo
- Número de Identificación del Vehículo (VIN)
- Si la llamada se inició automática o manualmente
- Categoría de vehículo

Este Sistema garantizará la protección de sus datos personales de forma segura. Está diseñado para garantizar que no se pueda rastrear y que otros sistemas externos No estén disponibles. Cuando se active la eCall, el Sistema solo transmitirá información de datos a los correspondientes puntos de respuesta de seguridad pública designados por las respectivas autoridades públicas del país en cuyo territorio se encuentren, que recibirán y procesarán su solicitud de llamada de emergencia. El sistema conservará los datos a nivel local durante las 13 horas siguientes a su activación.

Tiene derecho a acceder a la información de los datos almacenados en este sistema, y a solicitar rectificación, supresión o bloqueo de la información de los datos que no cumpla los requisitos de la normativa. Cuando crea que sus datos personales han sido vulnerados, tiene derecho a reclamar ante la autoridad de protección de datos competente.

Para la activación manual, pulse y suelte el botón SOS de la consola superior durante 1 segundo para activar una llamada a los servicios de emergencia. Se escuchará un solo sonido cuando se active la eCall y se exhibirá un mensaje en el centro de mensajes y el reproductor de entretenimiento del vehículo. El reproductor de entretenimiento se silenciará mientras la llamada de los servicios de emergencia esté activa. Las llamadas a los servicios de emergencia activadas manualmente pueden cancelarse pulsando y soltando de nuevo el botón SOS antes de que transcurran 5 segundos desde la pulsación inicial; se oirán dos pitidos para confirmar que la llamada a los servicios de emergencia se ha cancelado y los mensajes se eliminarán.

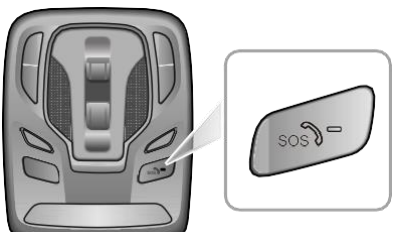

El sistema de llamada a los servicios de emergencia (eCall) realizará una autocomprobación cuando se ponga el contacto en ON. Durante la autocomprobación, el indicador de estado del LED de llamada a los servicios de emergencia (eCall) situado en el botón SOS parpadeará rápidamente hasta su finalización. El indicador de estado LED se iluminará de forma permanente si no hay fallos en el sistema. El indicador de estado LED se apagará o parpadeará lentamente si se detecta un fallo. Los fallos detectados durante el autotest se mostrarán en el centro de mensajes del vehículo.

Nota: El funcionamiento de eCall - Asistencia de Emergencia SOS depende de la cobertura celular y puede verse afectado por cortes de señal o una baja intensidad de la misma.

Nota: La función de llamada automática a los servicios de emergencia (eCall) puede ser desactivada por el Reparador Autorizado MG local si se solicita.

Arranque de Emergencia

NUNCA intente accionar el vehículo empujándolo o remolcándolo.

Asegúrese de que ambas baterías tienen la misma tensión nominal (12 voltios) y que los cables de refuerzo están homologados para su uso con baterías de auto de 12 voltios.

Asegúrese de que las chispas y las flamas vivas se mantengan alejadas del compartimiento delantero.

Asegúrese de que cada conexión de cable de refuerzo esté bien hecha. No debe haber riesgo de que se toquen entre sí o con otras partes móviles, esto podría causar chispas, lo que podría provocar un incendio o una explosión.

Cuando la batería pierde potencia, los cables de refuerzo pueden utilizarse para conectar la batería de un vehículo donante o una batería externa para arrancar el vehículo.

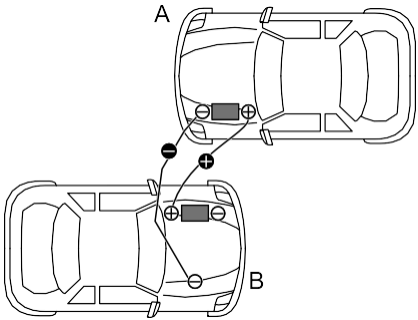

Asegúrese de que el interruptor de ARRANQUE/PARADA está apagado y desconecte TODOS los equipos eléctricos de AMBOS vehículos, y luego siga las instrucciones siguientes:

1 Conecte el cable rojo de refuerzo entre los terminales positivos (+) de ambas baterías. Conecte el cable de refuerzo NEGRO desde el terminal negativo (-) de la batería del donante (A) a un buen punto de tierra (carcasa del motor u otra superficie sin pintar, por

ejemplo), lo más lejos posible de la batería y bien alejado de los conductos de combustible y de los frenos del vehículo inutilizado (B).

2 Arranque el vehículo donante y déjelo funcionar durante unos minutos.

3 Arranque el vehículo inutilizado. Si el vehículo inutilizado no arranca después de varios intentos, puede ser necesario repararlo. Póngase en contacto con un Taller Autorizado MG.

4 Una vez que los dos vehículos hayan arrancado normalmente, apague el interruptor START/STOP del vehículo donante.

5 La desconexión de los cables de refuerzo debe ser una inversión exacta del procedimiento utilizado para conectarlos, es decir, desconecte PRIMERO el cable NEGRO del punto de tierra del vehículo inutilizado.

IMPORTANTE
NO encienda ningún aparato eléctrico en el vehículo inutilizado hasta que se hayan desconectado los cables de refuerzo.

d

Nota: Se recomienda apagar la iluminación, el aire acondicionado y otros aparatos de confort, y asegurarse de que el vehículo inutilizado permanece encendido o en funcionamiento durante más de 1~2 horas después de su arranque, para recuperar la energía de la batería. Si el vehículo sigue sin arrancar o funcionar con normalidad después de una carga completa, póngase en contacto con un Taller Autorizado MG.

Recuperación de Vehículos

Remolque de Vehículos

Gancho de Remolque

NO utilice un cable de remolque que esté retorcido - o el gancho de remolque puede desenroscarse.

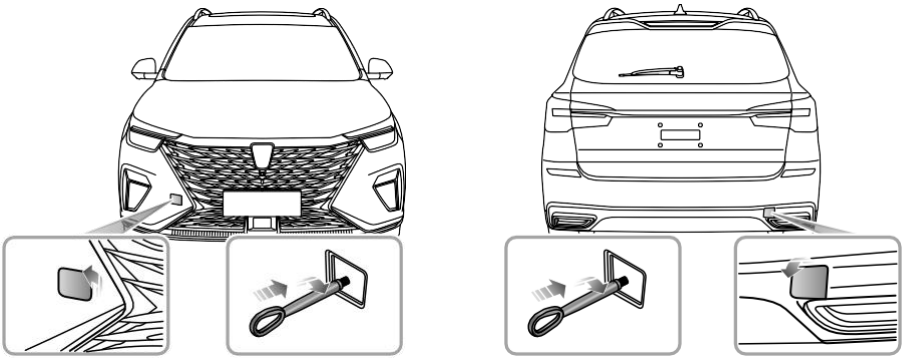

Su auto está equipado con 2 argollas de remolque (ubicadas en la parte delantera y trasera del vehículo), que se utilizan para colocar el gancho de remolque en el kit de herramientas. El kit de herramientas está colocado debajo de la alfombra del maletero. Antes de montar el gancho de remolque, retire la pequeña cubierta de la defensa, presione un lado de la pequeña cubierta durante la retirada y, después de que el otro lado se levante, ábralo según la dirección ilustrada. A continuación, enrosque el gancho de remolque a través del pequeño orificio en el orificio roscado de la viga de la defensa (véase la ilustración). ¡Asegúrese de que el gancho de remolque esté completamente apretado!

Nota: La tapa de la argolla de remolque está unida a la defensa por un cordón de plástico.

El gancho de remolque puede usarse como punto de remolque en la recuperación de su vehículo cuando se produce una avería o un accidente. Sin embargo, no está diseñado para remolcar otros vehículos y NUNCA debe utilizarse para arrastrar un remolque o una caravana. Se recomienda utilizar una barra dura para remolcar el auto, y también se puede usar una cuerda blanda para remolcarlo.

Remolque de Vehículos

Al remolcar un vehículo, se prohíbe al vehículo tractor arrancar repentinamente o acelerar a gran velocidad para evitar daños en el vehículo.

Remolque con dos ruedas motrices fuera del suelo

Remolcar con 2 ruedas motrices fuera del suelo es el mejor método para un vehículo que necesita ser remolcado. Las ruedas motrices deben levantarse del suelo cuando están suspendidas, si el vehículo se remolca con las ruedas traseras en el suelo, suelte simultáneamente el freno de estacionamiento. Con las luces de emergencia encendidas, todos los pasajeros deben abandonar el vehículo remolcado, de lo contrario puede causar daños al vehículo o lesiones personales.

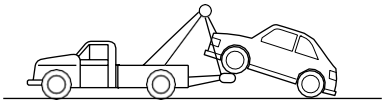

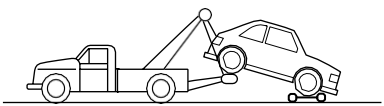

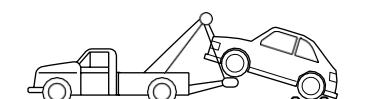

Remolque con las cuatro ruedas en el suelo

Si, debido a un fallo eléctrico, pueden existir riesgos potenciales para la seguridad, no se sugiere que el interruptor de arranque se ponga en la posición ON.

No está permitido remolcar a una velocidad superior a 30 km/h ni a una distancia superior a 50 km.

Si su vehículo es remolcado con las cuatro ruedas en el suelo, observe las siguientes precauciones:

1 Coloque el interruptor de arranque en la posición ON para poder accionar las luces de freno, los limpiaparabrisas y los indicadores de dirección si es necesario.

2 Si la batería está baja, deje de remolcar con las cuatro ruedas en el suelo y utilice otro método de remolque.

3 Coloque la palanca de cambios en la marcha N (MT), o en la marcha N (AT) antes de remolcar.

4 Suelte el freno de estacionamiento.

5 Conecte las luces de emergencia.

6 Si la transmisión está dañada o no hay aceite lubricante en la transmisión, está prohibido remolcar con las cuatro ruedas en el suelo.

7 No está permitido remolcar hacia atrás.

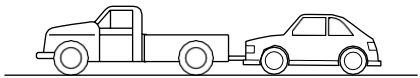

Sin el motor en marcha, será necesario un mayor esfuerzo para accionar el pedal de freno y girar el volante. También se experimentarán distancias de frenado más largas

Transportado en un Transportador o Remolque

Si su vehículo debe ser transportado, se recomienda utilizar un transportador o remolque especial. Al asegurar su vehículo en un remolque o transportador, éste debe ser operado como se ilustra:

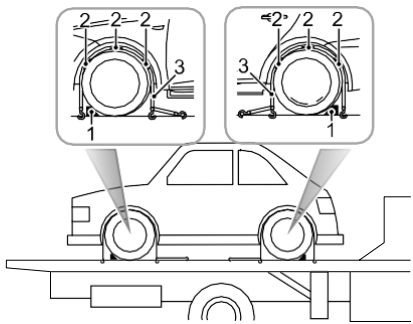

1 Ponga el freno de mano y coloque la palanca de cambios en la posición N (MT) o P (AT).

2 Coloque los calzos de las ruedas (1) como se muestra en la figura, y luego coloque los tacos de goma antideslizantes (2) alrededor de la circunferencia del neumático.

3 Coloque las correas de amarre (3) alrededor de las ruedas y fíjelas al remolque. Apriete las correas hasta que el vehículo quede bien sujeto.

Cambio de Ruedas

Rueda de repuesto y caja de herramientas

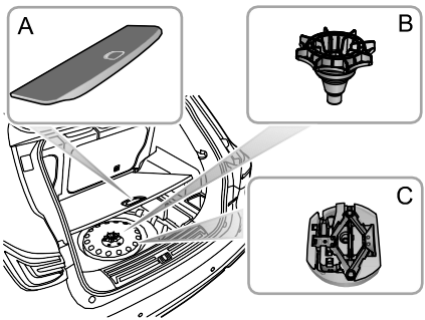

1 Levante el asa de la alfombra del maletero (A) y tire de ella hacia arriba; si la hay, retire el compartimento de almacenamiento del maletero.

2 Desenrosque la tuerca de sujeción de la rueda de repuesto (B) y saque la rueda del compartimento.

3 Saque el juego de herramientas (C).

Herramienta de Cambio de la Rueda de Repuesto

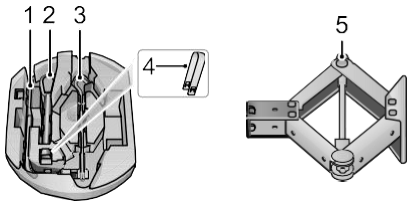

1 Llave de tornillos de la rueda

2 Gancho de remolque

3 Mango de gato

4 Herramienta de extracción de la tapa del perno de la rueda

5 Gato de elevación

Cambio de Ruedas

Si necesitas cambiar la rueda durante el viaje, elige un lugar seguro para detenerte lejos de la carretera principal si es posible. Pide siempre a tus pasajeros que salgan del auto y esperen en una zona segura.

Encienda las luces de emergencia. Si está disponible, coloque un triángulo de advertencia a unos 50 a 150 metros detrás de su vehículo para advertir al tráfico que se aproxima.
Antes de cambiar una rueda, asegúrese de que las ruedas delanteras están en posición recta. Ponga el freno de estacionamiento y coloque la palanca de cambios en la posición N (MT) o P (AT). Coloque el interruptor de arranque en la posición OFF.
Observe las siguientes precauciones:

- Asegúrese de que el gato está colocado sobre un suelo firme y nivelado.
- Si el vehículo debe ser estacionado en la colina, coloque calzos delante y detrás de las otras 3 ruedas para evitar que el vehículo se mueva.

Colocación del Gato

NUNCA trabaje debajo del auto con el gato como único medio de apoyo. El gato está diseñado únicamente para cambiar las ruedas!

No eleve NUNCA el automóvil utilizando otras posiciones que no sean los puntos de elevación, ya que de lo contrario se producirán graves daños en el automóvil.

Evite el contacto accidental con cualquier parte de los bajos del vehículo, especialmente con los componentes calientes del sistema de escape.

Coloque el gato en un suelo firme y nivelado para alinearlo con el punto de elevación más cercano a la rueda que se va a desmontar Gire la manivela

del tornillo del gato con la mano, y ajuste el gato hasta que

la cabeza del gato encaje perfectamente en el reborde e del cuerpo.

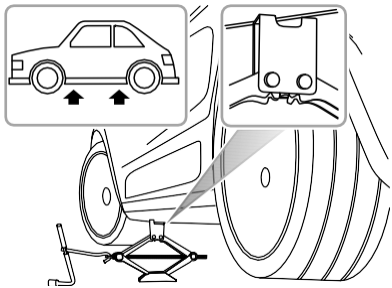

Asegúrese de que la base del gato esté en pleno contacto con el suelo nivelado.

Montaje de la Rueda de Repuesto

Compruebe periódicamente la presión de los neumáticos de la rueda de repuesto, ya que pueden estar sin presión debido a que no se han utilizado durante mucho tiempo. Tras la sustitución de los neumáticos, compruebe y ajuste la presión de los mismos a la primera oportunidad.

Los tornillos de las ruedas deben apretarse con el torque especificado después de cambiar una rueda (120～130 Nm).

1 Antes de elevar el automóvil, utilice la herramienta especial suministrada con el vehículo para retirar cada tapón de tornillo de rueda. Utilice la llave de tornillos de rueda para aflojar cada tornillo media vuelta en sentido contrario a las manecillas del reloj.

2 Utilice la llave de tornillos de rueda para girar la manivela del gato en el sentido de las manecillas del reloj (como se muestra arriba) para levantar el vehículo hasta que el neumático se levante del suelo.

Nota: Por su seguridad, coloque la rueda de repuesto debajo del reborde de la carrocería cerca del gato, y evite colocar las ruedas boca abajo en el suelo, ya que de lo contrario la superficie de la llanta podría rayarse.

3 Retire los tornillos de las ruedas y colóquelos en la caja de herramientas para evitar que se pierdan. Asegúrese de que el vehículo está firme y no hay riesgo de deslizamiento o movimiento antes de retirar los tornillos de las ruedas.

4 Saque la rueda y póngala en posición horizontal.

Nota: Coloque la rueda de repuesto sustituida debajo de la parte saliente de la carrocería del vehículo, cerca del gato, para evitar que el lado exterior de la rueda se coloque en el suelo y se raye la superficie de la llanta.

5 Montar la rueda de repuesto y apretar los tornillos de la rueda con una llave de tornillos de rueda hasta que la rueda quede firmemente asentada contra el cubo.

6 Baje el automóvil y retire el gato, luego apriete COMPLETAMENTE los tornillos de la rueda en una secuencia diagonal.

7 Guarde las herramientas en la caja de herramientas y coloque la rueda sustituida en la posición adecuada del maletero (con la llanta hacia arriba).

Nota: NO se apoye en el mango de la llave de tornillos de la rueda ni utilice el tubo de extensión en el mango de la llave.

Nota: Al sustituir la rueda, apriete completamente los tornillos en la secuencia diagonal dos veces.

Nota: Consulte a un Taller Autorizado local o a un especialista en neumáticos para obtener un neumático de repuesto lo antes posible.

Rueda de Repuesto Ahorraespacio

Sólo se puede utilizar una rueda de repuesto "ahorraespacio" a la vez, de lo contrario, el rendimiento operativo y el rendimiento de los frenos pueden verse reducidos, lo que puede provocar accidentes o lesiones a usted y a otras personas.

Cuando conduzca sobre superficies heladas o resbaladizas, se aconseja colocar la rueda ahorraespacio en la parte trasera del vehículo, de lo contrario puede afectar al control del auto, provocando un accidente. Si el neumático de la rueda delantera está dañado, debe colocarse una rueda trasera en la posición de la rueda delantera y, a continuación, montar la rueda ahorraespacio en la posición de la rueda trasera.

Las cadenas de nieve no se pueden usar en la llave de tuercas ni utilice el tubo de extensión en el mango de la llave.

Nota: Consulte a un Reparador Autorizado local o a un especialista en neumáticos para obtener un neumático de repuesto lo antes posible.

.

Cuando la rueda de repuesto ahorraespacio esté montada, conduzca con cuidado y la velocidad del vehículo no debe superar los 80 km/h. Haga reparar el neumático completo y sustituya la rueda de repuesto lo antes posible. De este modo, se prolongará la vida útil de la rueda de repuesto para otras emergencias

Nota: NO utilice un lavadero automático cuando la rueda de repuesto ahorraespacio esté montada. La rueda de repuesto "ahorraespacio" puede atascarse en los raíles guía, lo que podría dañar la rueda/neumático y otros componentes del vehículo

Cambio de Fusibles

Fusible

Los fusibles protegen los aparatos eléctricos del vehículo impidiendo que los circuitos se quemen debido a un cortocircuito o una sobrecarga. Un fusible fundido indica que el circuito bajo su protección falla y deja de funcionar.

Si sospecha que un fusible está defectuoso, puede sacarlo de la caja de fusibles e inspeccionarlo para ver si el cable del fusible está fundido.

Se recomienda tener fusibles de repuesto en el vehículo, que pueden obtenerse en un Taller Autorizado local.

IMPORTANTE
• NUNCA intente reparar un fusible fundido. Sustituya SIEMPRE un fusible por otro de la misma capacidad, ya que de lo contrario podría producirse un incendio debido a daños en el sistema eléctrico o a una sobrecarga del circuito. • Si un fusible sustituido falla inmediatamente, póngase en contacto con un Reparador Autorizado local lo antes posible.

Caja de Fusibles

El vehículo está equipado con 3 cajas de fusibles:

- Caja de fusibles de la batería (en la batería)
- Caja de fusibles del compartimento delantero (en la parte delantera izquierda del compartimento delantero
- Caja de fusibles del compartimento del pasajero (bajo la cubierta del panel izquierdo del salpicadero)

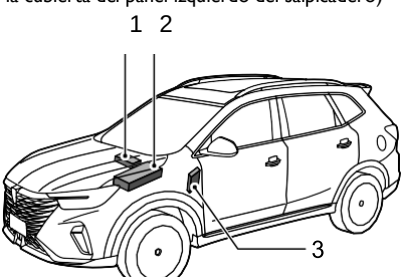

1 Caja de fusibles de la batería

2 Caja de fusibles del compartimento delantero

3 Caja de fusibles del compartimento del pasajero

Caja de Fusibles de la Batería

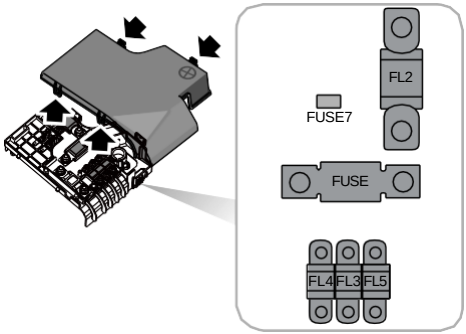

Verificar o Cambiar un Fusible

1 Apague el interruptor de arranque y todos los aparatos eléctricos, y desconecte el cable negativo de la batería.

2 Presione el cierre (con flecha) y retire la tapa superior de la caja de fusibles de la batería.

3 Compruebe si se ha fundido algún fusible.

4 Si se funde un fusible, cámbielo por otro del mismo valor en amperios.

Especificación del fusible

Código	Espec.	Función
FUSE	350A	Generador, Motor de Arranque
FUSE7	—	—
FL2	—	—
FL3	60A	Sistema de dirección asistida eléctrica
FL4	200A	Caja de fusibles del compartimiento delantero
FL5	50A	Caja de fusibles del compartimiento del pasajero

Caja de fusibles del compartimento delantero

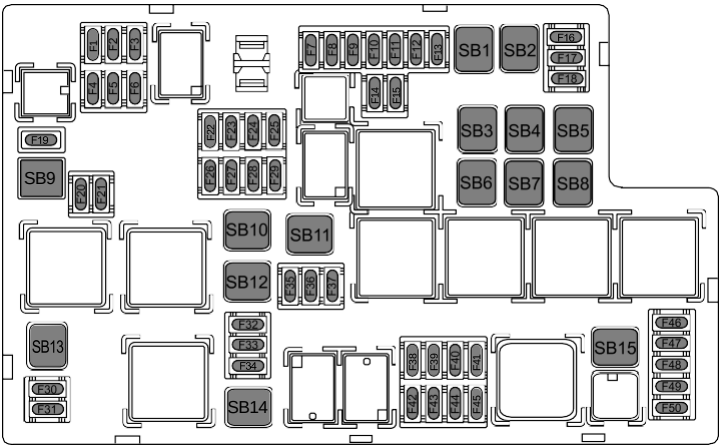

Comprobar o cambiar un fusible

1 Apague el interruptor de arranque y todos los aparatos eléctricos, y desconecte el cable negativo de la batería.

2 Presione el cierre para abrir la tapa superior de la caja de fusibles del compartimento delantero.

3 Sujete la cabeza del fusible con la herramienta de extracción de fusibles, tire y extraiga el fusible y compruebe si está fundido.

4 Si el fusible está fundido, cámbielo por otro del mismo valor en amperios.

Especificación de fusibles

Código	Espec.	Función
F1	—	—
F2	10A	Lámpara de circulación diurna izq.
F3	10A	Lámpara de circulación diurna der.
F4	—	—
F5	20A	Relé del limpiaparabrisas
F6	20A	Relé del limpiaparabrisas trasero
F7	30A	Interruptor del regulador de la ventana trasera izquierda
F8	25A	Módulo de control de la carrocería
F9	25A	Módulo de control de la carrocería
F10	20A	Interruptor de ajuste del asiento del pasajero delantero
F11	30A	Interruptor del regulador de la ventana trasera derecha
F12	20A	Interruptor de ajuste del asiento del conductor

Cod.e	Espec.	Función
F13	20A	Motor del quemacocos
F14	15A	Relé de la bomba de combustible
F15	10A	Embrague del compresor del A/C
F16	—	—
F17	20A	Motor del toldo solar
F18	10A	Módulo de control del motor
F19	—	—
F20	20A	Bomba del lavaparabrisas
F21	15A	Claxon
F22	—	—
F23	25A	Módulo de control de la transmisión
F24	30A	Motor del regulador de la ventana del conductor
F25	30A	Elemento de calefacción de la ventana trasera
F26	25A	Relé de control de vel. del limpiaparabrisas delantero

Cod.	Espec.	Función
F27	25A	Módulo de control de carrocería
F28	25A	Módulo de control de carrocería
F29	7.5A	Calefacción del espejo retrovisor
F30	—	—
F31	—	—
F32	5A	Módulo de control del motor
F33	25A	Módulo de control de la carrocería
F34	—	—
F35	30A	Caja de fusibles del comp. pasajero
F36	5A	Interruptor de nivelación de faros, faro, espejo retrovisor interior
F37	—	—
F38	—	—
F39	—	—

Cod.	Espec.	Función
F40	—	—
F41	—	—
F42	10A	Módulo de control de la transmisión, módulo de control del motor, unidad de control del cambio electrónico, interruptor de luz de marcha atrás, E-Call TBOX, interruptor E-Call
F43	5A	Módulo de diagnóstico de detección (bolsa de aire)
F44	10A	Sensor de asistencia al estacionamiento, Módulo de control de la carrocería, Panel de instrumentos
F45	—	—
F46	15A	Módulo de control del motor
F47	20A	Generador, Sensor de flujo de aire, Válvula de control del depósito de carbono, Ventilador de refrigeración, Sonda de oxígeno ascendente, Sonda de oxígeno descendente
F48	15A	Bobina de encendido

Cod.	Espec.	Función
F49	10A	Válvula de distribución variable - Admisión, Válvula de distribución variable - Escape, Termostato electrónico, Válvula de alivio de presión, Sensor de señal de freno, Interruptor de punto muerto, Válvula de control de aceite, Válvula de ventilación del depósito de carbono, Relé electrónico de la bomba de vacío, Sensor de posición del embrague
F50	—	—
SB1	40A	Sis. de control de estabilidad - Válvula
SB2	40A	Vent., módulo de control de A/C
SB3	30A	Cont.electrónico de bomba de aceite
SB4	40A	Sist. de control de estabilidad - Bomba
SB5	25A	Módulo de control de carrocería
SB6	30A	Mód. control de pta. trasera eléctrica
SB7	50A	Relé de ventilador de refrigeración de vel. media

Cod.	Espec.	Función
SB8	60A	Relé del ventilador de alta velocidad
SB9	—	—
SB10	40A	Relé del módulo de control de transmisión
SB11	30A	Relé del motor de arranque
SB12	30A	Caja de fusibles del compartimento del pasajero
SB13	30A	Relé de la bomba de vacío electrónica
SB14	50A	Ventilador de refrigeración
SB15	40A	Relé del ventilador de refrigeración de baja velocidad

Caja de fusibles del compartimento del pasajerox

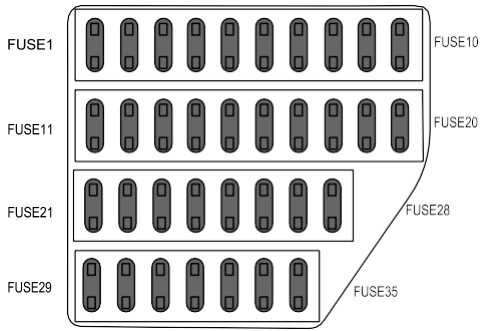

Revisar o cambiar un fusible

1 Apague el interruptor de arranque y todos los aparatos eléctricos, y desconecte el cable de la batería.

2 Desmonte la tapa del panel izquierdo del salpicadero del conductor para acceder a la caja de fusibles.

3 Sujete la cabeza del fusible con la herramienta de extracción de fusibles, tire y retire el fusible y compruebe si está fundido

4 Si el fusible está fundido, sustitúyalo por otro del mismo valor en amperios.

Especificación de Fusibles

Cod.	Espec.	Función
FUSE1	—	—
FUSE2	—	—
FUSE3	30A	Interruptor del regulador de la ventana del pasajero delantero
FUSE4	10A	Puerta de enlace
FUSE5	5A	Sistema de control de la presión de los neumáticos, indicador de marcha PRND, bobina del inmovilizador de reserva PEPS, interruptor EPB
FUSE6	10A	Módulo de control de bolsa de aire
FUSE7	—	—
FUSE8	10A	Bloqueo electrónico de la columna de dirección
FUSE9	5A	Bobina del inmovilizador de reserva, PEPS
FUSE10	5A	E-Call TBOX
FUSE11	10A	Tablero de interruptores de la puerta del conductor
FUSE12	10A	Puerta de enlace
FUSE13	5A	Unidad de control de cambio electrónico
FUSE14	—	—
FUSE15	—	—
FUSE16	—	—
FUSE17	10A	Conector de Línea de Diagnóstico
FUSE18	10A	Cargador inalámbrico, módulo de carga USB trasero (AT)

Code	Espec.	Función
FUSE19	5A	Módulo de carga USB trasero (MT)
FUSE20	15A	Toma de corriente de la consola delanterat
FUSE21	—	—
FUSE22	—	—
FUSE23	—	—
FUSE24	—	—
FUSE25	5A	Tablero de instrumentos
FUSE26	10A	Módulo de control de A/C
FUSE27	20A	Sistema de entretenimiento, DAB
FUSE28	—	—
FUSE29	—	—
FUSE30	—	—
FUSE31	—	—

Code	Espec.	Función
FUSE32	—	—
FUSE33	—	—
FUSE34	—	—
FUSE35	—	—

Cambio de Focos

Especificación de Focos

Foco	Especificaciones
Lámparas de matrícula	W5W 5W
Lámparas para el maletero	C10W 10W

Nota: Otras luces que no aparecen en la lista son allLED, que no se pueden sustituir por separado.

Cambio

Antes de sustituir cualquier foco, apague el interruptor de arranque y el de iluminación para evitar cualquier posibilidad de cortocircuito.

Nota: Sustituya únicamente los focos del mismo tipo y especificación.

Si el cristal del foco está rayado o contaminado por manchas de aceite o sudor, el foco puede no concentrar la luz durante el uso. Cuando sustituya el foco, póngase guantes o envuélvalo en un paño suave, y tenga cuidado de no tocar el cristal del foco con las manos. Si es necesario, limpie los restos de la bombilla con alcohol.

Para otros focos que no estén en la lista y que deban ser sustituidas, póngase en contacto con un Taller Autorizado local para que le ayude.

Lámpara del maletero

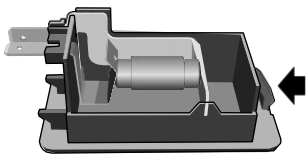

1 Introduzca un pequeño destornillador de punta plana en la hendidura de uno de los lados estrechos de la lente (véase la flecha en la ilustración) y presione con cuidado la unidad desde su ubicación.

2 Gire el foco mientras lo empuja para extraerlo.

La instalación del foco es una inversión del proceso de extracción.

Mantenimiento

200 Mantenimiento

204 Cofre

206 Compartimiento del Motor

207 Motor

209 Sietema de Enfriamiento

211 Freno

213 Batería

215 Lavaparabrisas

217 Limpiaparabrisas

220 Neumáticos

226 Cuidado y Limpieza del Vehículo

Mantenimiento

Mantenimiento de Rutina

La seguridad, la fiabilidad y las prestaciones de su vehículo dependen en parte de su mantenimiento. Debe asegurarse de que el mantenimiento se realice cuando sea necesario y de acuerdo con la información contenida en el "Manual de garantía y mantenimiento".

Mantenimiento

El centro de mensajes mostrará la distancia que falta para el próximo mantenimiento. Consulte "Centro de mensajes" en la sección "Instrumentos y controles". Después de cada mantenimiento, el "Próximo mantenimiento" sólo puede ser reiniciado por el Taller Autorizado MG.

Nota: Si no se realiza un mantenimiento (o la pantalla no es restablecida por el Taller Autorizado MG después del mantenimiento), el indicador de distancia no puede proporcionar información correcta.

Registros de Mantenimiento

Asegúrese de que su Taller Autorizado MG local rellene los registros de mantenimiento después de cada mantenimiento.

Cambio de Líquido de Frenos

Cambie el líquido de frenos de acuerdo con la información contenida en el "Manual de garantía y mantenimiento".

Nota: La sustitución del líquido de frenos tendrá un coste adicional.

Cambio de Refrigerante

Cambio de refrigerante del motor (solución mixta de anticongelante y agua) de acuerdo con las informaciones contenidas en el "Manual de Garantía y Mantenimiento".

Nota: La sustitución del líquido refrigerante supondrá un coste adicional.

Control de Emisiones

Su auto está equipado con un equipo de control de emisiones y evaporación diseñado para cumplir con los requisitos territoriales y legales específicos. Un ajuste incorrecto del motor puede afectar negativamente a las emisiones de gases de escape, al rendimiento del motor y al consumo de combustible, además de provocar altas temperaturas, lo que podría dañar los catalizadores y el motor.

IMPORTANTE
El propietario del vehículo y el técnico de servicio no deben sustituir, modificar o ajustar el equipo sin autorización. Además, los ajustes del motor no deben ser manipulados, de lo contrario, los índices de emisión podrían verse afectados.

Mantenimiento por el Propietario

Cualquier descenso importante o repentino de,

Niveles de líquido, o desgaste Desigual de neumáticos, se debe reportar en seguida. Para más información acuda a un Taller Autorizado MG.

Además de los mantenimientos rutinarios a los que se ha hecho referencia antes, realizar una serie de revisiones sencillas con mayor frecuencia. Los consejos se dan en las páginas siguientes.

Revisión Diaria

Funcionamiento de los cinturones de seguridad y los frenos.

Functions of seat belts and brakes.

- Busque depósitos de líquido debajo del auto que puedan indicar una fuga.
  - Revise la presión de los neumáticos.

Revisión Semanal

- Nivel de aceite de motor.
- Nivel de refrigerante.
- Nivel de líquido de frenos.
- Nivel de líquido de limpiaparabrisasl.
- Presión y estado de neumáticos.
- Accionar el aire acondicionado.

Nota: El nivel de aceite del motor debe comprobarse con mayor frecuencia si el vehículo se conduce durante períodos prolongados a altas velocidades.

Estado Especial

En caso de que su vehículo circule siempre en un entorno polvoriento o en un clima extremo con temperatura inferior a 0°C o muy alta, deberá prestar especial atención al mantenimiento. Deberá realizar una operación especial de mantenimiento (consulte el Manual de Garantía y Mantenimiento) o ponerse en contacto con un Taller Autorizado MG.

Seguridad en el Garaje

Los ventiladores de refrigeración pueden empezar a funcionar después de apagar el motor y seguir funcionando durante algunos minutos. Manténgase alejado de todos los ventiladores mientras trabaja en el compartimento del motor.

Si tiene que realizar tareas de mantenimiento, observe las siguientes precauciones de seguridad en todo momento

- Mantenga las manos y la ropa alejadas de las correas de transmisión y las poleas.
- Si el vehículo ha sido conducido recientemente, no toque los componentes del sistema de escape y refrigeración hasta que el motor se haya enfriado.
- No toque los cables o componentes eléctricos con el motor en marcha o con la llave de contacto puesta.
- NUNCA deje el motor en marcha en una zona sin ventilación - los gases de escape son tóxicos y muy peligrosos.
- No trabaje debajo del auto con un gato de cambio de ruedas como único medio de apoyo.
- Asegúrese de que las chispas y las luces expuestas estén lejos del compartimento del motor.
- Utilice ropa de protección y guantes de trabajo.
- Quítese reloj y joyas antes de trabajar en el compartimento del motor.
- No permita que las herramientas o partes metálicas del auto entren en contacto con los cables o terminales de la batería.

Líquido Tóxico

Los líquidos usados en el vehículo son tóxicos y no deben tragarse ni entrar en contacto con heridas abiertas. Entre ellos se encuentran: el ácido de la batería, el anticongelante, el refrigerante, el líquido de frenos, el líquido de la dirección asistida, el combustible, el aceite del motor y el líquido del limpiaparabrisas.
Por su propia seguridad, lea y obedezca SIEMPRE todas las instrucciones impresas en las etiquetas y los envases.

Aceite de motor usado

El contacto con el aceite de motor durante un largo periodo de tiempo puede causar graves enfermedades de la piel, incluyendo dermatitis y cáncer de piel. Lávese a fondo después del contacto. El aceite de motor usado debe eliminarse correctamente. Una eliminación incorrecta puede suponer una amenaza para el medio ambiente.

Cofre

Abrir el cofre

NO conduzca cuando el cofre no esté cerrado o esté retenido sólo por el cierre de seguridad.

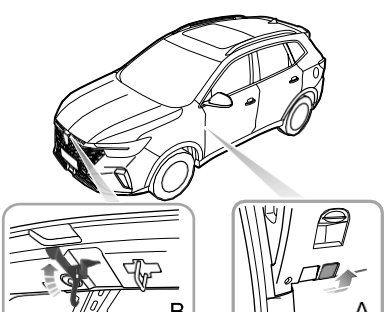

1 Desde el interior del vehículo, tire de la manija de liberación del cofre (como se muestra en la figura A).

2 Levante la manija (B) montada en el lugar de bloqueo del cierre de seguridad del cofre para liberar el cierre de seguridad del cofre.

3 Levante el cofre.

Cerrar el cofre

Sujete el cofre con ambas manos y bájelo. A continuación, sujete el cofre con ambas manos y bájelo, dejando que caiga los últimos 20cm～30cm para cerrar completamente el cofre.

Intentando levantar el borde delantero del cofre, compruebe si el cierre está totalmente encajado después de cerrar el cofre. Si no está totalmente acoplado, deberá repetir la operación.

Alarma de Cofre Abierto

Si el cofre no está completamente acoplado, cuando el interruptor de arranque/parada está en la posición ON/RUNNING, se mostrará el icono de alarma correspondiente en el centro de mensajes. Si se detecta que el cofre no está totalmente acoplado durante la conducción, sonará un aviso acústico.

IMPORTANTE

- Por razones de seguridad, el capó debe estar completamente cerrado durante la conducción. Por lo tanto, cada vez que abra el capó, debe comprobar después de cerrarlo que está bien enganchado, es decir, que el borde del cofre está a ras de la carrocería del vehículo.
- Debe detener el vehículo inmediatamente cuando la seguridad lo permita y cerrar el cofre si se detecta que éste no está totalmente encajado durante la conducción.
- Tenga cuidado con las manos al cerrar completamente el cofre con fuerza hacia abajoe.

Compartimento del Motor

Cuando se trabaje en los componentes del compartimento del motor, deben observarse las precauciones de seguridad indicadas en "Seguridad en el garaje" y consulte el apartado "Mantenimiento" de esta sección.

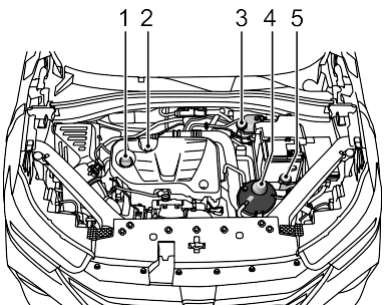

1 Tapa de llenado de aceite (tapa negra)
2 Varilla de aceite (amarilla)
3 Depósito de líquido de frenos (tapa negrap)
4 Depósito de expansión del refrigerante (tapa negra)
5 Depósito de líquido de lavado (tapa negra)

Motor

Aceite de Motor

Clasificación de Aceites de Motor de ACEA

La Asociación Europea de Fabricantes de Automóviles (ACEA) clasifica los aceites de motor en función de su rendimiento y calidad. Para garantizar el mejor rendimiento del vehículo, utilice únicamente los aceites de motor recomendados por el fabricante (véase "Datos técnicos" - 'Líquidos y capacidades recomendados'.

Si utiliza el vehículo en condiciones de temperatura extremas, consulte a su Taller Autorizado para que le asesore

Revisión y Recarga del Nivel de Aceite del Motor

Conducir el vehículo con el nivel de aceite POR ENCIMA de la marca superior, o POR DEBAJO de la marca inferior de la varilla, dañará el motor. Tenga cuidado de no derramar aceite sobre el motor caliente -Los derrames pueden provocar un incendio !

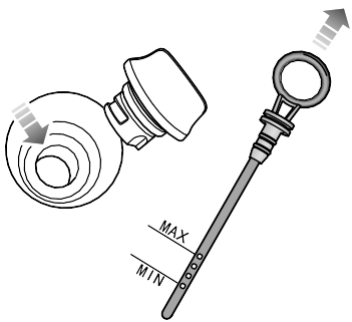

Revise el nivel de aceite semanalmente y recárguelo cuando sea necesario. Lo ideal es revisar el nivel de aceite con el motor frío y el auto sobre un terreno plano. Sin embargo, si el motor está en marcha y ya se está calentando, espere por lo menos cinco minutos después de desconectar el interruptor START/STOP antes de revisar el nivel.

1 Retire la varilla de medición y limpie la punta.
2 Introduzca lentamente la varilla de aceite y vuelva a sacarla para revisar el nivel de aceite; el nivel de aceite no debe ser inferior a la marca "MIN" de la varilla.
3 Desenrosque el tapón de llenado de aceite y recargue el aceite para mantener el nivel de aceite entre la marca 'MAX' y la marca 'MIN' de la varilla de medición de aceite.
4 Espere 5 minutos y vuelva a verificar el nivel de aceite, añadiendo más aceite si es necesario - ¡NO LLENE DEMASIADO!
5 Por último, asegúrese de volver a colocar la varilla y el tapón de llenado.

Especificaciones del Aceite del Motor

Utilice el aceite de motor recomendado y aprobado por el fabricante. Consulte "Líquidos y capacidades recomendadas" en el capítulo "Datos técnicos".

Nota: NO utilice aditivos para el aceite

IMPORTANTE
Revise el aceite del motor con más frecuencia si el vehículo se conduce a altas velocidades durante períodos prolongados

Sistema de Refrigerante

Comprobación y Recarga de Líquido Refrigerante

NO retire el tapón del depósito de refrigerante del motor cuando el sistema de refrigeración esté caliente: la salida de vapor o de refrigerante caliente podría causar lesiones graves.

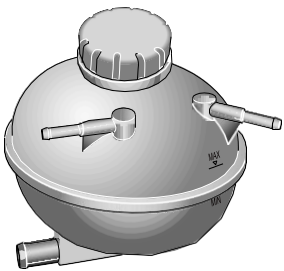

El sistema de refrigerante debe ser revisado semanalmente. Durante la revisión, el vehículo deberá estar estacionado en un terreno plano, y el sistema de refrigeración deberá estar en estado frío. Si el nivel es inferior a la marca "MIN", abra el tapón del depósito de expansión del sistema de refrigeración y rellene el refrigerante. Pero el nivel no debe ser superior a la marca "MAX".

Nota: Evite que el refrigerante entre en contacto con la carrocería del vehículo al rellenar. El refrigerante puede dañar la pintura.

Si el nivel de refrigerante desciende considerablemente durante un corto período de tiempo y sospecha que puede haber una fuga, acuda a un Taller Autorizado para su revisión.

Especificación del Refrigerante

El refrigerante es tóxico y puede ser mortal si se ingiere; mantenga los recipientes de refrigerante cerrados y fuera del alcance de los niños. Si se sospecha de un contacto accidental del refrigerante por parte de los niños, busque asistencia médica inmediatamente.

Evite que el refrigerante entre en contacto con la piel o los ojos. Si esto ocurre, aclare inmediatamente con abundante agua. Si los ojos siguen enrojecidos, doloridos o incómodos, busque inmediatamente atención médica.

Utilice el refrigerante (mezcla de agua y anticongelante) recomendado y certificado. Consulte el apartado "Líquidos y capacidades recomendados" en la sección "Datos técnicos".

Nota: La adición de inhibidores de corrosión u otros aditivos al sistema de refrigeración de este auto puede alterar gravemente la eficacia del sistema y causar daños en las piezas. En caso de problemas con el sistema de refrigeración, consulte a un Taller Autorizado.

Freno

NO apoye el pie en el pedal del freno mientras conduce, ya que puede sobrecalentar el sistema de frenos, reduciendo así su eficacia y provocando un desgaste excesivo de los componentes del freno

El desplazamiento libre del pedal de freno es de 0～30 mm.

Los índices de desgaste de las pastillas y los discos de freno pueden variar. El grosor mínimo recomendado de las pastillas de freno es de 2 mm. El grosor recomendado de los discos de freno delanteros es de 23～25 mm. Y el grosor recomendado de los discos de freno traseros es de 10～12 mm.

Durante los primeros 1500 km, debe evitar situaciones en las que se requiera un frenado fuerte.

Revise periódicamente el estado de desgaste de todos los componentes del sistema de frenos en el intervalo de tiempo prescrito en la Cartera de Servicios y sustitúyalos si es necesario para garantizar la seguridad a largo plazo y un rendimiento óptimo. El vehículo debe rodar durante 800 km después de sustituir las pastillas o los discos de freno.

Revisión y Recarga del Líquido de Frenos

El líquido de frenos es altamente tóxico, mantenga los envases cerrados y fuera del alcance de los niños. Si se sospecha de un contacto accidental con el líquido de frenos, busque atención médica inmediatamente

Evite que el líquido de frenos entre en contacto con la piel o los ojos. Si esto ocurre, aclare inmediatamente con abundante agua. Si los ojos siguen rojos, dolorosos o incómodos, busque atención médica inmediatamente.

El nivel del líquido de frenos debe comprobarse semanalmente cuando el sistema está frío y con el vehículo en un terreno llano.

El nivel del líquido de frenos se puede ver a través del depósito y debe mantenerse entre la marca 'MAX' y 'MIN'.

Nota: No permita que el nivel del líquido baje de "MIN" ni que suba por encima de la marca 'MAX'.

Nota: El líquido de frenos puede dañar las superficies pintadas. Si accidentalmente derrama el líquido de frenos sobre la superficie pintada, absorba inmediatamente cualquier derrame con un paño absorbente y lave la zona con agua o champú para coches.

Especificaciones del Líquido de Frenos

Utilice el líquido de frenos recomendado y certificado por el fabricante. Consulte "Líquidos y capacidades recomendados" en la sección "Datos técnicos".

IMPORTANTE
Sustituya el líquido de frenos con regularidad de acuerdo con la cartera de servicios.

Batería

Mantenimiento de Batería

NO use los aparatos eléctricos de a bordo durante un periodo de tiempo prolongado cuando el vehículo no esté arrancado, ya que de lo contrario la batería podría descargarse, lo que provocaría un fallo en el arranque del vehículo y la reducción de la vida útil de la batería.

Guarde siempre las baterías en posición vertical y no intente nunca desmontarlas.

La batería, situada en el compartimento delantero, no necesita mantenimiento, por lo que no es necesario rellenar el líquido.

De acuerdo con las condiciones de carga actuales y el estado de la batería, el sistema puede limitar la potencia de una parte del aparato eléctrico, por lo tanto, por favor arranque el vehículo para cargar las baterías inmediatamente.

Nota: Se recomienda arrancar el vehículo durante más de media hora cada semana para ayudar a prolongar la vida útil de la batería. Cuando el vehículo no vaya a ser utilizado durante un período prolongado (más de 1 mes), se recomienda desconectar el cabezal de la pila de sujeción del terminal negativo de la batería. Asegúrese de que el interruptor START/STOP ha sido apagado antes de conectar o desconectar el terminal negativo.

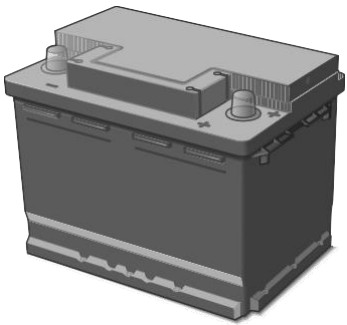

Cambio de Batería

La batería contiene ácido sulfúrico, que es corrosivo.

Acuda a un Taller Autorizado MG local para desmontar y volver a montar la batería. Para mantener el correcto funcionamiento del vehículo, se recomienda instalar una batería de repuesto del mismo tipo y especificación que la original.

La batería debe eliminarse utilizando un método aprobado, las baterías usadas pueden ser perjudiciales para el medio ambiente. Debe ser reciclada por una empresa profesional. Por favor, consulte a un Taller Autorizado MG local para más detalles.

Lavaparabrisas

Revisión y Recarga del Líquido Lavaparabrisas

El líquido de lavado es inflamable. NO permita que el líquido de lavado entre en contacto con una llama o una fuente de fuego.

Al recargar el líquido de lavado, NO permita que el líquido de lavado se derrame sobre las partes alrededor del motor o sobre la superficie de la pintura de la carrocería del vehículo. En caso de que el líquido de lavado se derrame sobre las manos u otras partes del cuerpo, lávese inmediatamente con agua limpia.

Revise regularmente el nivel de líquido de lavado. Si el nivel del líquido de lavado es bajo, recargue el líquido de lavado según las instrucciones. Utilice el líquido de lavado recomendado y certificado por el fabricante. Consulte "Líquidos y capacidades recomendadas" en el capítulo "Datos técnicos".

Nota: NO use una solución anticongelante o ácida (como una solución diluida de vinagre) en el depósito del lavaparabrisas: el anticongelante dañará la pintura y la solución ácida dañará el motor del lavaparabrisas.

IMPORTANTE

- Use el líquido de lavado recomendado y certificado por el fabricante. El uso incorrecto del líquido lavador en invierno puede causar daños en el motor del lavador debido a la congelación.
- Conectar el interruptor del lavaparabrisas cuando no hay líquido de lavado puede dañar el motor del lavaparabrisas.
- El funcionamiento de los limpiaparabrisas cuando el parabrisas está seco y no hay líquido de lavado puede dañar el parabrisas y las escobillas. Pulverice el líquido lavador y ponga en marcha los limpiaparabrisas cuando haya suficiente líquido de lavado

Boquillas del lavaparabrisas

Las boquillas del limpiaparabrisas están situadas en el panel de la rejilla de entrada del aire acondicionado del compartimento del motor, y su ángulo se ha ajustado antes de la entrega, por lo que generalmente no es necesario realizar ajustes. Para ajustar la boquilla del limpiaparabrisas, puede introducir un pequeño destornillador de punta plana en el hueco (zona negra indicada por la flecha) entre la carcasa (1) y la boquilla (2) y girar ligeramente hacia abajo o hacia arriba para obtener un ángulo de inyección adecuado.

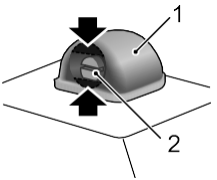

Utilizando periódicamente la lavadora para rociar agua se puede comprobar si la dirección de la boquilla es correcta y la boquilla está limpia.

Si la boquilla está obstruida, introduzca una aguja o un alambre metálico fino en el orificio para eliminar la obstrucción.

Limpiaparabrisas

Plumillas de Limpiaparabrisas

IMPORTANTE
• La grasa, la silicona y los productos derivados del petróleo merman la capacidad de limpieza de las escobillas. Limpie las escobillas en agua tibia con jabón y compruebe periódicamente su estado. • Limpie el parabrisas con frecuencia. NO utilice las plumillas para eliminar la suciedad persistente o arraigada, pues reducirá su efecto y su vida útil. • Si se observan signos de dureza o agrietamiento en la goma, o si los limpiaparabrisas dejan rayas o zonas sin limpiar en el parabrisas, se deben sustituir las plumillas. • Limpie el parabrisas con regularidad con un limpiacristales homologado y asegúrese de que el parabrisas está bien limpio antes de sustituir las plumillas. • Coloque únicamente plumillas idénticas a las originales. • Limpie el hielo y la nieve de los limpiaparabrisas y asegúrese de que no estén congelados o adheridos al parabrisas antes de intentar utilizarlos.

Cambio de Plumillas Delanterass

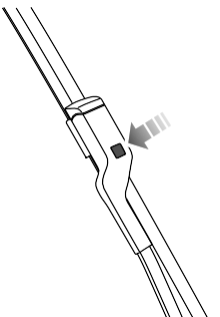

1 Con el cofre cerrado y el interruptor de arranque pulsado durante 20 segundos, pulse el interruptor de la palanca del limpiaparabrisas y suéltelo, el limpiaparabrisas se moverá automáticamente a la posición de servicio y se detendrá en el parabrisas.

2 Levante el brazo del limpiaparabrisas para separarlo del parabrisas.

3 Pulse el botón del brazo del limpiaparabrisas (como se muestra en la ilustración) y tire del extremo superior de la plumilla hacia fuera para desengancharla del brazo del limpiaparabrisas.

4 Desenganche la plumilla del brazo del limpiaparabrisas y deséchela.

5 Coloque la nueva plumilla en la ranura del brazo del limpiaparabrisas.

6 Empuje la plumilla hacia el brazo hasta que quede totalmente acoplada. Asegúrese de que la plumilla esté bien fijada en el brazo.

7 Vuelva a colocar el conjunto del limpiaparabrisas en el parabrisas.

8 Vuelva a pulsar la palanca del limpiaparabrisas y suéltela, o conecte el interruptor de arranque, el limpiaparabrisas saldrá del modo de servicio y volverá automáticamente a su posición original.

Cambio de las Plumillas Traseras

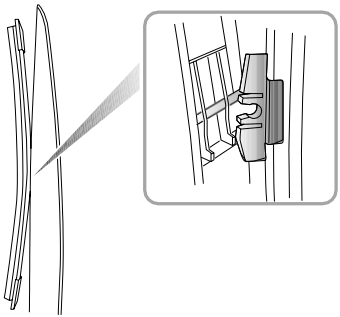

1 Levante el brazo del limpiaparabrisas para separarlo del parabrisas.
2 Tire del conector de la plumilla hacia fuera con una fuerza moderada para separarlo del brazo del limpiaparabrisas y deseche la plumilla.
3 Coloque la nueva Plumilla en la ranura del brazo del limpiaparabrisas. Asegúrese de que la plumilla esté bien fijada en el brazo del limpiaparabrisas.
4 Vuelva a colocar el conjunto del limpiaparabrisas en el parabrisas.

Neumáticos

Introducción

- Es posible que los neumáticos nuevos no tengan las mismas propiedades de adherencia que los antiguos, se debe circular a una velocidad moderada y con un estilo de conducción adecuado durante los primeros 500 km.
- Al pasar por aceras o tramos de carretera similares, conduzca únicamente a baja velocidad, con las ruedas y las aceras en ángulo recto en la medida de lo posible.
- Revise regularmente si los neumáticos presentan signos de daños (pinchazos, arañazos, grietas y picaduras), y retire a tiempo los objetos extraños en el dibujo del neumático.
- El tapón de la válvula debe estar colocado para evitar la entrada de polvo en la válvula.
- Si se va a desmontar el neumático, marque siempre la orientación del neumático/rueda para asegurar su correcta reinstalación.
- Si se van a almacenar las ruedas o los neumáticos desmontados, asegúrese de que se mantienen en condiciones oscuras, secas y frescas.

El daño de un neumático o una llanta puede ocurrir de forma imperceptible. Si se experimentan vibraciones o desviaciones anormales, eso significa que el neumático puede haberse dañado. Si sospecha que un neumático está dañado, reduzca la velocidad inmediatamente y detenga el vehículo para comprobar si el neumático está dañado. Si no puede ver el daño desde el exterior, continúe conduciendo el vehículo lentamente hasta un Taller Autorizado local más cercano para su inspección.

Vida Útil del Neumático

Una presión racional de los neumáticos y un estilo de conducción moderado pueden alargar la vida de los mismos. Se recomienda prestar atención a lo siguiente durante el uso:

- La presión de los neumáticos debe revisarse mensualmente cuando los neumáticos estén fríos.
- Evite tomar las curvas a una velocidad excesiva.
- Revise periódicamente si los neumáticos presentan un desgaste anormal.
- Si el vehículo se almacena durante mucho tiempo, muévase al menos una vez cada dos semanas y compruebe la presión de los neumáticos, ya que así se evita la deformación de alguna pieza debido a la tensión a largo plazo.

Los siguientes factores afectan a la vida de los neumáticos:

Presiones de Neumáticos

Una presión incorrecta de los neumáticos puede dar lugar a unas características de conducción deficientes y a un acortamiento de la vida útil de los neumáticos debido a un desgaste anormal.

Estilo de Conducción

Las curvas rápidas, aceleración y frenado brusco aumentan el desgaste de los neumáticos.

Equilibrio Dinámico de las Ruedas

Las ruedas de un vehículo nuevo se someten a pruebas de equilibrio dinámico, pero aún así pueden producirse desequilibrios en las ruedas debido a los efectos de diversos factores en el funcionamiento.

Deberá volver a realizar el equilibrado dinámico de las ruedas, ya que las ruedas desequilibradas provocarán la fluctuación del mecanismo de dirección y un desgaste excesivo de los neumáticos. Además, cada rueda debe ser reequilibrada después de la instalación de nuevos neumáticos o de la reparación de los mismos.

Defecto de Alineación de Ruedas

Una alineación incorrecta de las ruedas puede provocar un desgaste excesivo de los neumáticos y afectar a la seguridad del vehículo. Si los neumáticos muestran signos de desgaste anormal, revise a tiempo la alineación de las Ruedas y acuda a un Taller Autorizado local.

Revisión de Neumáticos

¡LOS NEUMÁTICOS DEFECTUOSOS SON PELIGROSOS! NO conduzca si algún neumático está dañado, excesivamente desgastado o inflado a una presión incorrecta.

Al sustituir los neumáticos, se recomienda encarecidamente que los nuevos sean de la misma especificación que los originales. Los neumáticos alternativos de una especificación diferente, o los neumáticos no cualificados pueden afectar negativamente a las prestaciones de conducción y a la seguridad del vehículo. Para mantener el confort y la seguridad, se recomienda pedir consejo a un Taller Autorizado local.

Maneje siempre teniendo en cuenta el estado de los neumáticos, e inspeccione regularmente la banda de rodadura y las paredes laterales para detectar cualquier signo de distorsión (abultamientos), cortes o desgaste.

Nota: Evite que nos neumáticos entren en contacto con aceite, grasa y combustible.

Presión de Neumáticos

Antes de realizar un viaje de larga distancia, se debe comprobar la presión de los neumáticos.

Revise la presión de los neumáticos al menos una vez al mes cuando los neumáticos estén fríos.

Si es necesario revise los neumáticos cuando están en estado caliente, debe esperar que las presiones hayan aumentado en 30-40 kPa (es decir, 0,3-0,4 bar). En esta circunstancia, NUNCA deje salir aire de los neumáticos para que coincidan con las presiones recomendadas (en frío) en los datos técnicos.

Válvulas

Mantenga los tapones de las válvulas firmemente asegurados para evitar que entre suciedad en la válvula. Compruebe que la válvula no tiene fugas (escuche el silbido revelador) cuando compruebe la presión de los neumáticos.

Neumáticos Picados

Su vehículo está equipado con neumáticos que pueden no tener fugas si son penetrados por un objeto punzante, siempre que el objeto permanezca en el neumático. Si se encuentra en esta situación, conduzca con cuidado y a baja velocidad, cambie el neumático por el de repuesto o repárelo lo antes posible.

Nota: Si el costado del neumático está dañado o deformado, sustituya el neumático inmediatamente, no intente repararlo.

Marcas de Desgaste de Neumáticos

Los neumáticos montados como equipo original tienen indicadores de desgaste de 1.6 mm de altura en la parte inferior de la banda de rodadura, verticales con el sentido de rodadura de la rueda y distribuidos uniformemente por la circunferencia. La marca en el lateral del neumático, como las letras mayúsculas TWI o el símbolo triangular, muestra la ubicación del indicador de desgaste.

Cuando la banda de rodadura se haya desgastado hasta 1.6 mm o menos, los indicadores saldrán a la superficie del dibujo de la banda de rodadura, produciendo el efecto de una banda continua de hule a lo ancho del neumático

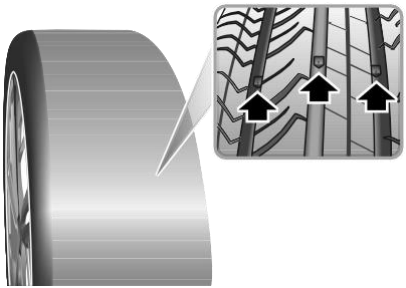

IMPORTANTE
Un neumático DEBE ser sustituido tan pronto como se haga visible una marca de desgaste. De lo contrario, puede haber riesgo de accidentes.

Rotación de Neumáticosn

Se recomienda cambiar las ruedas de lado a lado o de delante a atrás a intervalos irregulares para igualar el desgaste de los neumáticos.

Cuando los neumáticos delanteros están muy desgastados, se recomienda intercambiar las ruedas delanteras y traseras como se muestra en la ilustración. Esto puede evitar el desgaste irregular de los neumáticos, prolongar la vida útil y equilibrar la fatiga de los mismos.

Se recomienda girar las ruedas motrices en sentido vertical y las no motrices en sentido transversal.

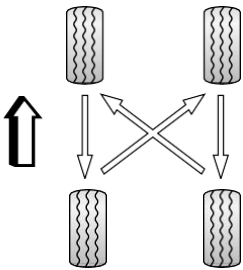

Nota: Los neumáticos con dibujo direccional tienen flechas en el lateral para marcar la dirección, y es esencial utilizar el neumático en esta dirección de rotación para asegurar el desempeño de conducción

óptimo. Estos neumáticos no deben girar entre ruedas, pero pueden girar hacia delante y hacia atrás.

Nota: Para los modelos equipados con sistema de control directo de la presión de los neumáticos (TPMS), después de la rotación de los neumáticos, es necesario realizar el autoaprendizaje del TPMS. Para más detalles, consulte a un Taller Autorizado local.

Cadenas para Neumáticos/Nieve

Las cadenas para neumáticos/nieve inadecuadas pueden dañar los neumáticos, las ruedas, la suspensión, los frenos o la carrocería de su vehículo.

Preste atención a los siguientes requisitos de uso:

- Las cadenas para neumáticos/nieve sólo pueden instalarse en las ruedas motrices;
- El grosor de las cadenas para neumáticos/nieve no debe superar los 15 mm;
- Observe siempre las instrucciones de instalación y tensión de las cadenas para neumáticos/nieve, así como los límites de velocidad de las diferentes carreteras;
- No conduzca a más de 50 km/h;
- Para evitar el daño de los neumáticos y el desgaste excesivo de las cadenas para neumáticos/nieve, las cadenas para neumáticos/nieve deben ser retiradas mientras se conduce por la carretera sin nieve.

Para este vehículo, las únicas especificaciones de ruedas y neumáticos que admiten cadenas para neumáticos/nieve son las siguientes:

Tamaño de rueda: 6.5J×17

Tamaño de Neumáticos: 215/60 R17

Nota: Si conduce a menudo por carreteras cubiertas de nieve y hielo, se recomienda utilizar neumáticos de invierno. Consulte a un Taller Autorizado local para más detalles.

Limpieza y Cuidado del Vehículo

El abuso de los suministros de mantenimiento y cuidado del vehículo puede ser perjudicial para la salud. Los suministros para el mantenimiento y cuidado del vehículo deben almacenarse de forma segura, especialmente evitando que los niños entren en contacto con ellos, ya que de lo contrario puede haber riesgo de intoxicación.

Automobile External Care

Limpieza del Vehículo

Sólo se puede limpiar el vehículo con el interruptor de arranque apagado, de lo contrario podría haber riesgo de accidente.

Al lavar el vehículo en invierno, la humedad o la formación de hielo en el sistema de frenos reducirá el efecto de frenado, lo que puede provocar un accidente.

NO utilice una manguera de alta presión para limpiar el compartimento del motor, ya que podría dañar los sistemas electrónicos del auto.

La limpieza y el encerado frecuentes pueden proteger eficazmente el vehículo contra los impactos ambientales perjudiciales, para algunas zonas cubiertas, por ejemplo, el umbral de la puerta, las piezas selladas, la placa de cubierta, etc., deben limpiarse periódicamente. Estas partes pueden desarrollar rápidamente arañazos en la pintura debido a la adhesión durante mucho tiempo con composiciones abrasivas. El intervalo de tiempo de la limpieza del vehículo depende de muchos factores.

Por ejemplo:

- Frecuencia de uso;
- Lugares de estacionamiento y almacenamiento del vehículo, como el garaje, un lugar bajo el árbol, etc.;
- Estaciones del años;
- Condiciones climáticas;
- Impactos ambientales.

Cuanto más tiempo se adhieran a la pintura del automóvil los insectos, los excrementos de pájaros, la resina, el polvo de la carretera y el polvo industrial, el asfalto, las partículas de hollín, la sal de deshielo y otros sedimentos erosivos, mayores serán sus efectos adversos.

Una temperatura demasiado alta, como la radiación solar intensa, también intensificará la erosión.

Puede ser necesario lavar el auto una vez a la semana, pero en algunos casos, también es suficiente lavar el auto una vez al mes, junto con el correspondiente encerado.

Una vez finalizado el periodo de salazón invernal, asegúrese de lavar a fondo los bajos del auto una vez.

Equipo de Limpieza Automática

La pintura del automóvil tiene cierta resistencia a la abrasión, por lo que puede limpiar el vehículo con equipos de limpieza automáticos en general. Por supuesto, la pintura del auto tiene ciertos requisitos para la estructura del equipo de limpieza, la filtración del agua y los tipos de agente de limpieza y de curado, si la pintura está apagada, incluso rayada después de la limpieza, deberá señalar estos problemas al operador del equipo de limpieza. Cambie a otro equipo de limpieza, si es necesario.

Antes de la limpieza automática, debe cerrar las ventanas y el quemacocos, y preguntar al operador del equipo de limpieza si la antena del techo debe ser removida, si su vehículo está provisto de alerón, portaequipajes, antena de radio y otras partes instaladas, usted necesita decirle al operador del equipo de limpieza.

Limpieza Manual

Para la limpieza manual, primero ablande la contaminación con abundante agua y aclare todo lo posible. A continuación, limpie el vehículo con un poco de fuerza con una esponja suave, un guante de limpieza o un cepillo de limpieza, en este momento deberá empezar por el techo de arriba a abajo. Utilice el producto de limpieza especial sólo cuando la mancha no sea fácil de eliminar.

La esponja o el guante de limpieza deben limpiarse a fondo cada poco tiempo, las partes como las ruedas, los umbrales de las puertas deben limpiarse al final, y se debe utilizar otra esponja para la limpieza.

IMPORTANTE

- No limpie el vehículo bajo la luz directa del sol, o existirá el riesgo de dañar la pintura.
- Para la limpieza del vehículo en invierno, en el caso de la manguera del vehículo, tenga en cuenta que el haz de agua expulsado no debe alinear las cerraduras de las puertas, las juntas de las puertas y las juntas del quemacocos, o habrá el riesgo de ser congelado.
- No limpie el vehículo con una esponja de cocina áspera u objetos similares, o existirá el riesgo de dañar la superficie.
- No use un paño seco o una esponja para limpiar los faros, sólo se permite la limpieza en húmedo y es mejor usar agua jabonosa.

Limpieza con Limpiador de Alta Presión

Debe respetar las instrucciones de funcionamiento para la limpieza del vehículo con un limpiador de alta presión, especialmente la presión y la distancia del chorro deben mantenerse a una distancia suficiente del material flexible (como la manguera de goma o los materiales de aislamiento acústico).

No use una boquilla de haz circular o una boquilla rotativa, especialmente los neumáticos no pueden ser limpiados con la boquilla de haz circular, y puede causar daños incluso la distancia del chorro es larga y el tiempo de acción es muy corto.

IMPORTANTE

- Preste atención a las instrucciones de uso de la lavadora de alta presión.
- Las partes suaves del vehículo deben mantenerse a una distancia suficiente de la lavadora de alta presión.

Encerado

Una capa de cera de alta calidad puede ser muy buena para proteger la pintura del auto contra los impactos ambientales dañinos, incluso tener un efecto protector en los choques leves y duros. Si observa que las gotas de agua ya no pueden rodar suavemente sobre la pintura limpia, deberá recubrir el vehículo con un agente de curado de cera dura de alta calidad. Deberá aplicar cera dura por lo menos dos veces al año para proteger la pintura del auto, incluso en el uso regular de agente de curado de cera para la limpieza del vehículo con el equipo de limpieza automática. Si las superficies pintadas están recién enceradas, el

insecto que se adhiere al cofre y la defensa delantera en las estaciones cálidas suele ser muy fácil de eliminar.

Pulido de la Pintura

El pulido sólo es necesario cuando la pintura del automóvil se ha empañado y no puede recuperar su aspecto brillante mediante el encerado.

Si el producto de pulido aplicado no contiene composición cerosa, deberá encerar la pintura después del pulido; de vez en cuando, trate la superficie de la pintura con un pulimento aprobado que contenga las siguientes propiedades:

- Abrasivos muy suaves para eliminar la contaminación de la superficie sin eliminar o dañar la pintura.
- Compuestos de relleno que pueden rellenar las rayaduras y reducir su visibilidad.
- El encerado está permitido para proporcionar una capa protectora entre la pintura y el entorno.

Nota: No trate las piezas o partes de plástico recubiertas con laca plana utilizando el agente de pulido.

Limpiaparabrisas

Lave con agua tibia y jabón. NO utilice limpiadores a base de alcohol o gasolina.

Ventanas y Espejos

Limpie regularmente todos los cristales, por dentro y por fuera, con un limpiacristales homologado.

Parabrisas: Limpie el exterior del parabrisas con un limpiacristales después de lavar el vehículo con productos de lavado y encerado, y antes de colocar nuevas plumillas.

Parabrisas trasero: Limpie el interior con un paño suave, utilizando un movimiento de lado a lado para evitar dañar los elementos calefactores. NO raspe ni utilice productos de limpieza abrasivos, ya que se dañan los elementos calefactores.

Espejos retrovisores: Lave con agua jabonosa. NO utilice compuestos de limpieza abrasivos ni rascadores de metal.

Piezas de Plástico

Las piezas de plástico pueden limpiarse con el método de limpieza convencional. Cuando la mancha no es fácil de eliminar, también puede utilizar un producto especial de limpieza de plásticos sin disolventes y

e agente de curado de la pintura no es preferible para el tratamiento de las piezas de plástico.

Daños en la Pintura

Una pequeña zona con daños en la pintura, como rayones o daños tras ser golpeada por piedras, deberá ser pintada inmediatamente para evitar la oxidación. Si se ha producido óxido, debe eliminarse por completo, luego aplicar imprimación antioxidante a esta parte, y finalmente aplicar el acabado.

Tiras impermeables

Las tiras de hule de las puertas, las tapas delanteras y traseras, quemacocos y ventanas deben ser recubiertas irregularmente con un agente de curado de hule (como el gel de sílice en aerosol) para mantener su flexibilidad y prolongar su vida útil. También puede evitar el desgaste prematuro de las tiras y prevenir un sellado insuficiente de las puertas para facilitar su apertura.

Ruedas

Para la limpieza de ruedas, la humedad o el hielo y la sal de fusión de la nieve pueden reducir el efecto de frenado, lo que puede tener el riesgo de accidente.

Puede evitar que el polvo abrasivo de frenado y la sal de deshielo se adhieran a las ruedas limpiándolas. El polvo abrasivo de frenado que no es fácil de eliminar puede limpiarse con un limpiador de llantas no ácido.

Ruedas de Aleación Ligeras

Para mantener el buen aspecto de las llantas de aleación ligera, es necesario cuidarlas con regularidad, ya que si la sal de fusión de la nieve y el polvo abrasivo de los frenos no se limpian con regularidad, se erosionará la aleación ligera.

Asegúrese de usar un limpiador especial no ácido para la limpieza. No use productos para pulir la pintura u otros productos que contengan abrasivos para el cuidado de la rueda, si la cubierta protectora de la pintura ha sido dañada (como daños después de ser golpeada por piedras), debe reparar inmediatamente la parte dañada.

Cubierta Protectora del Fondo

Nunca agregue ninguna cubierta protectora de fondo al purificador catalítico de gases de escape o al escudo térmico, ya que puede encender estas sustancias y causar riesgos de incendio.

The bottom of the vehicle is coated with a special durable protective material, which can be safe against the effects of chemical and mechanical factors. But we recommend you to inspect the bottom of the vehicle and the protective cover of the chassis on a regular basis since the protective cover can not be protected against damages when the vehicle is in service, and it is preferable to inspect once before the cold season starts and after it comes to an end.

Automobile Internal Care

Condenser, Radiator and Cooling Fan

During the daily driving, condenser, radiator and cooling fan of the vehicle may accumulate dirts, thereby resulting in the deviations in A/C system, cooling system and noise. During the routine servicing and cleaning, if any dirt is found, flush with water or wipe with cloth. Be careful not to damage the fins of condenser and radiator or the cooling fan blade.

Plastic Parts, Artificial Leather and Fabrics

You can clean plastic parts and artificial leather with wet dishcloth. If the stain cannot be cleared, it is only allowed to wash these parts with the special solvent-free plastic cleaning and curing agent.

Cushions and fabric finishes at the doors, trunk lid panel, roof and other points shall be cleaned with special cleaner or dry foam and soft sponge.

Note: DO NOT polish dashboard components – these should remain non-reflective.

Cubiertas del Módulo de Bolsas de Aire

NO permita que estas zonas se inunden de líquido y NO use gasolina, detergente, crema para muebles o abrillantadores.

Para evitar dañar las bolsas de aire, utilice únicamente un paño húmedo y un limpiador de tapicerías para limpiar cuidadosamente las siguientes zonas:

- Almohadilla central del volante.
- Zona del tablero de instrumentos que contiene las bolsas de aire del acompañante.
- Zona del revestimiento del techo que encierra las bolsas de aire laterales de protección contra impactos en la cabeza.

Cinturones de Seguridad

NO use cloro, tintes ni disolventes para limpiar los cinturones de seguridad.

Extienda los cinturones y, a continuación, use agua caliente y un jabón no detergente para limpiarlos. Deje que los cinturones se sequen de forma natural. NO los repliegue ni utilice el vehículo hasta que estén completamente secos.

Alfombras y Telas

Limpie con un limpiador de tapicerías diluido, pruebe primero en una zona oculta.

Piel

Debido a la especificidad y a las características (como sensibilidad al aceite, grasa, suciedad, etc.) del tipo de cuero utilizado en el vehículo, es necesario ser reflexivo y detallista para la aplicación y el cuidado del cuero del automóvil, por ejemplo, se pueden contaminar los asientos de cuero con colores de materiales oscuros, especialmente de prendas húmedas que tienen problemas de tinte. Cualquier partícula de polvo y suciedad que invada los pliegues de los poros del cuero y las juntas de los bordes provocará el deterioro de la superficie del cuero. Por lo tanto, deberá cuidarlo regularmente o según el uso del cuero.

Limpie las guarniciones de cuero con agua tibia y un jabón no detergente. Seque y pula el cuero con un paño seco, limpio y sin pelusas.

Sugerencias de Cuidado

- Use aceite de curado con función de iluminación y resistencia a la impregnación después de cada limpieza regular. El aceite de curado puede nutrir el cuero y hacerlo flexible,

transpirable y restaurar la humedad, y también puede establecer una cubierta protectora en su superficie.

- Limpie el cuero cada dos o tres meses. Elimine oportunamente las manchas nuevas.
- Elimine lo antes posible las manchas de tinta de bolígrafo, crema para zapatos, etc.

Nota: NO utilice gasolina, detergentes, cremas para muebles o abrillantadores como agentes de limpieza.

Tablero de instrumentos y pantalla de entretenimiento

Limpie sólo con un paño suave y seco

Datos Técnicos

236 Parámetros de las Principales Dimensiones del Vehículo

238 Parámetros de Peso Neto

239 Parámetros Principales de Motor

240 Parámetros de Desempeño Dinámicos

241 Líquidos y Capacidades Recomendadas

243 Tabla de Parámetros de Alineación de Cuatro Ruedas (sin carga)

243 Ruedas y Neumáticos

243 Presión de Neumáticos (en frío)

Parámetros de Dimensiones Principales del Vehículo

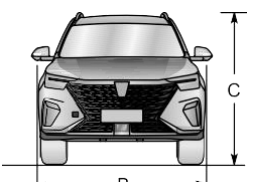

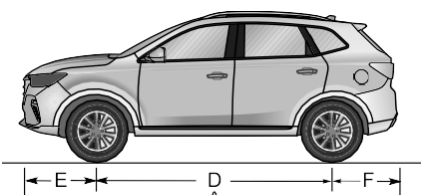

Elementos	Valores de Parámetros
Longiyud general A, mm	4571
Anchura general B, mm	1855
Altura general C (sin carga), mm	1719 (Altura del vehículo con portaequipajes)
Distancia entre ejes D, mm	2708
Voladizo delantero E, mm	968
Voladizo tresero F, mm	895

Elementos	Valores de Parámetros
Huella de rueda delantera, mm	1574
Huella de rueda trasera, mm	1593
Distancia minima al suelo (con carga), mm	145
Diámetro mínimo del radio de giro, m	11.9
Capacidad del tanque de combustible, L	55

Nota: La longitud del vehículo no incluye la matrícula.

Nota: El espejo retrovisor y la parte deformada de la pared del neumático directamente por encima del punto de contacto no se incluyen en la anchura total.

Parámetros de peso neto

Elementos	Valores de Parámetros	
	1.5T MT	1.5T AT
Persona en la cabina, personas	5	
Peso neto, kg	1506	1539
Peso bruto del vehículo, kg	1939	1972
Carga del eje delantero sin carga, kg	875	896
Carga del eje trasero sin carga, kg	631	643
Carga bruta en el eje delantero, kg	985	1006
Carga bruta sobre el eje trasero, kg	954	966

Principales parámetros del motor

Elementos	Valores de Parámetros
Diámetro del cilindro × Carrera, mm × mm	74×86.6
Cilindrada total,, L	1.490
Relación de compresión	10:1
Potencia neta máxima, kw	133
Velocidad a la máxima potencia neta, rpm	5600
Torque máximo, N.m	285
Velocidad al torque máximo, rpm	1500-4000
Velocidad al ralentí, rpm	850 ± 50
Grado de combustible, RON	Gasolina sin plomo de 95# y superior

Parámetros de Rendimiento Dinámico

Elementos	Valores de Parámetros	
	1.5T MT	1.5T AT
Aceleración, s (0-100) km/h	9.9	9.4
Velocidad máxima, km/h	190	
Capacidades de ascenso, %	≥40	

Nota: Los parámetros de rendimiento dinámico son todos valores de prueba de vehículos en condiciones especificadas.

Nota: Las diferentes superficies de la carretera, la presión de los neumáticos, la profundidad de la banda de rodadura y la carga del vehículo influyen en las capacidades de ascenso.

Líquidos y Capacidades Recomendadas

Nombre	Grado	Capacidad	
		1.5T-SCM280	1.5T-DCT280
Aceite del motor (cambio post-venta), L	C5 0W-20	4.0	
Refrigerante del motor, L	Glycol (OAT)	7.1	7.6
Aceite de la transmisión automática de doble embrague, L	Dexron DCT Fluid	-	2.45
Aceite hidráulico de la transmisión automática de doble embrague, L	Pentosin CHF 202	-	1.8
Aceite del embrague de la transmisión automática de doble embrague, L	Castrol BOT 280b	-	2.15
Aceite de la transmisión manual, L	MTF 94	2.2	-
Líquido de frenos, L	DOT 4	0.8	

Nombre	Grado	Capacidad	
		1.5T-SCM280	1.5T-DCT280
Líquido de Lavado, L	Qx35	3	
Refrigerante de Aire Acondicionado, g	R-134a	560 ± 20	

Tabla de Parámetros de Alineación de las Cuatro Ruedas (sin carga)

Artículo		Parámetros
Ruedas front-ales	Peralte	-0°14′ ± 45′
	Cabeza de pivote	4°57′ ± 45′
	Ángulo de convergencia	0°8′ ± 12′
	Ángulo de inclinación de pivote	12°45′ ± 45′
Ruedas traseras	Peralte	–0°60′ ± 45′
	Ángulo de convergencia	0°12'±12'

Ruedas y Neumáticos

Tamaño de Rin de Rueda	8.0J×19	7.5J×18
Tamaño de neumático	235/45 ZR19	235/50 R18

Neumáticos de Repuesto

Tamaño de Rin de Rueda	4B×17
Tamaño de Neumático de Repuesto	T125/80 R17

Presión de Neumáticos (en frío)

Ruedas	Sin carga
Ruedas Frontales	230kPa/2.3bar/34psi
Ruedas Posteriores	230kPa/2.3bar/34psi
Neumáticos de Repuesto	420kPa/4.2bar/60psi